REPUBLIKA HRVATSKA
MINISTARSTVO FINANCIJA
CARINSKA UPRAVA
SREDIŠNJI URED
KLASA: 406-05/21-01/69
URBROJ: 513-02-1420/16-21-4

N A C R T

DOKUMENTACIJE O NABAVI

(u nastavku: Dokumentacija)

Upute ponuditeljima za izradu ponude i obrasci
u otvorenom postupku javne nabave velike vrijednosti

Predmet nabave

NADOGRADNJA CALL MANAGERA

Evidencijski broj nabave
5-VV-21

Nacrt Dokumentacije objavljen na internetskoj stranici
Republike Hrvatske, Ministarstva financija, Carinske uprave
i u Elektroničkom oglasniku javne nabave Republike Hrvatske
(u nastavku: Oglasnik)
dana 10. svibnja 2021. godine

Zagreb, svibanj 2021. godine

1. OPĆI PODACI

1.1. Naziv i sjedište Naručitelja

REPUBLIKA HRVATSKA, MINISTARSTVO FINANCIJA, CARINSKA UPRAVA
Alexandera von Humboldta 4a, Zagreb
OIB: 18683136487
telefon: 01/6211-219, telefaks: 01/6211-020 ili 01/6211-002
Internet adresa: https://carina.gov.hr/

1.2. Podaci o Službi zaduženoj za kontakt

Sektor za financije, Služba za nabavu i upravljanje imovinom
Adresa elektroničke pošte: javna.nabava@carina.hr

Naručitelj i gospodarski subjekti, u ovom postupku javne nabave komuniciraju i razmjenjuju podatke elektroničkim sredstvima komunikacije.

Iznimno u skladu s člankom 63. Zakona o javnoj nabavi (NN 120/2016, u nastavku: Zakon), naručitelj i gospodarski subjekti mogu komunicirati usmenim putem ako se ta komunikacija ne odnosi na ključne elemente postupka javne nabave, pod uvjetom da je njezin sadržaj u zadovoljavajućoj mjeri dokumentiran. Ključni elementi postupka javne nabave uključuju dokumentaciju o nabavi i ponude. Usmena komunikacija s ponuditeljima koja bi mogla znatno utjecati na sadržaj i ocjenu ponuda mora biti u zadovoljavajućoj mjeri i na prikladan način dokumentirana, primjerice sastavljanjem pisanih bilješki ili zapisnika, audio snimki ili sažetaka glavnih elemenata komunikacije i slično.

Zainteresirani gospodarski subjekti zahtjeve za dodatne informacije, objašnjenja ili izmjene u vezi s dokumentacijom, Naručitelju dostavljaju putem Oglasnika ili elektroničkom poštom.

Upute za dostavljanje navedenih zahtjeva za dodatnim informacijama, objašnjenjem ili izmjenom u vezi s Dokumentacijom nalaze se na stranicama https://eojn.nn.hr/Oglasnik/.

1.3. Evidencijski broj nabave: 5-VV-21

1.4. Popis gospodarskih subjekata s kojima je naručitelj u sukobu interesa

Nema gospodarskih subjekata s kojima je Naručitelj u sukobu interesa u smislu članaka 76. i 77. Zakona (za osobe iz članka 76. stavak 2. točke 2. Zakona - članovi stručnog povjerenstva za javnu nabavu i druge osobe koje su uključene u provedbu ili koje mogu utjecati na odlučivanje naručitelja u ovom postupku javne nabave).

1.5. Predmet nabave te oznaka i naziv iz CPV-a

Nadogradnja Call Managera.

CPV: 32552310-3 Digitalne telefonske centrale

1.6. Podaci o postupku javne nabave

Otvoreni postupak javne nabave velike vrijednosti, sukladno članku 86. Zakona.

Sukladno članku 87. Zakona, otvoreni postupak započinje od dana slanja poziva na nadmetanje u Oglasnik.
Elektronička dražba se neće provoditi.

Elektronička dostava ponuda je obavezna.

Naručitelj otklanja svaku odgovornost vezanu uz mogući neispravan rad Oglasnika, zastoj u radu Oglasnika ili nemogućnost zainteresiranoga gospodarskog subjekta da ponudu u elektroničkom obliku dostavi u danome roku putem Oglasnika.

1.7. Procijenjena vrijednost nabave: 1.390.000,00 kn bez poreza na dodanu vrijednost.

1.8. Vrsta ugovora o javnoj nabavi: Ugovor o javnoj nabavi robe.

1.9. Jezik postupka

Naručitelj je cjelokupnu Dokumentaciju izradio na hrvatskom jeziku i latiničnom pismu. Ponuditelji se obvezuju svoje ponude, zajedno s pripadajućom dokumentacijom, izraditi na hrvatskom jeziku i latiničnom pismu. Ako su neki od dijelova ponude traženih dokumentacijom na nekom od stranih jezika ponuditelj je dužan uz navedeni dokument na stranom jeziku dostaviti i prijevod na hrvatski jezik navedenog dokumenta. U slučaju da Naručitelj posumnja u istinitost prijevoda dokumenta iz ponude, može od ponuditelja zahtijevati dostavu prijevoda ovjerenog od strane ovlaštenog sudskog tumača za predmetni jezik.

Prijevod dokumenata izvršen po ovlaštenom sudskom tumaču mora sadržavati i Potvrdu ovlaštenog sudskog tumača kojom se potvrđuje da prijevod potpuno odgovara izvorniku sastavljenom na stranom jeziku, temeljem članka 19. Pravilnika o stalnim sudskim tumačima (Narodne novine, broj 88/08 i 119/08).

1.10. Internetska stranica na kojoj se objavljuje izvješće o provedenom savjetovanju sa zainteresiranim gospodarskim subjektima: https://eojn.nn.hr/Oglasnik/ i https://carina.gov.hr/

2. PREDMET NABAVE

2.1. Opis predmeta nabave

U sklopu ove nabave potrebno je Nadograditi softver korporativne telefonije - Call Manager, odnosno postojeće komponente komunikacijskog sustava ažurirati najnovijim zakrpama i nadogradnjom na najnoviju verziju i time ponovno uspostaviti i osigurati pružanje podrške od strane proizvođača kako bi se osigurao rad telefonske komunikacije Carinske uprave obzirom da je postojeća okolina i softver sustava glasovne komunikacije na starijim verzijama aplikacije za koje više nije moguće dobiti podršku proizvođača kod poteškoća u radu.

Osiguranjem licenčnih prava korištenja softvera, postojeće komponente telefonskog sustava za korporativnu telefoniju potrebno je, preuzimanjem softvera, instalacijom, konfiguracijom i prilagodbama, nadograditi na zadnju dostupnu verziju u trenutku realizacije. Po nadogradnji i provedenim aktivnostima integracije i konfiguracije

ponovno je potrebno uspostaviti sve funkcionalnosti postojećeg sustava komunikacije u Carinskoj upravi.

Komponente koje je potrebno nadograditi na zadnju dostupnu verziju su:

-Cisco Unified Communications Manager poslužitelji,
-Cisco Unified Contact Center Enterprise poslužitelji, odnosno poslužitelji kontakt centra
-MIND PhonEX ONE sustav za evidentiranje i tarifiranje poziva te
-XMedius faks poslužitelji

U sklopu nadogradnje Cisco Communications Manager-a potrebna je nadogradnja i Contact Center Enterprise poslužitelja.

Potrebno je modernizirati sustav SBC (Oracle Session Border Controler) čvorova migracijom postojećih fizičkih uređaja i implementiranih konfiguracija u virtualnu okolinu SBC/OCOM. Dodatno je u virtualnu okolinu potrebno implementirati i sustav za nadzor kvalitete – OCOM te omogućiti pregled izvještaja, statistički prikaz kvalitete govorne usluge, povijesnu i trenutnu analizu SIP prometa. Migraciju i nadogradnju sa fizičkih na virtualne uređaje potrebno je provesti na dva redundantna uređaja na primarnoj komunikacijskoj lokaciji kao i na jednom uređaju na rezervnoj komunikacijskoj lokaciji.

Također je potrebno postojeće sustave dodatno proširiti poslužiteljima za omogućavanje videokonferencija na opremi Carinske uprave. Navedeno je potrebno realizirati implementacijom Meeting poslužitelja i implementacijom poslužiteljima za komunikaciju s vanjskim sudionicima koji moraju omogućiti pristup komunikacijskoj infrastrukturi Carinske uprave bez korištenja VPN konfiguracija.

Obzirom da nadogradnja i implementacija komponenti Cisco Unified Communications Managera na novije verzije produkta ograničava korištenje starijih IP telefona (stariji telefoni zbog zastarjelosti više nisu u mogućnosti raditi na novijim platformama) sve starije modele IP telefona u Carinskoj upravi potrebno je zamijeniti novim uređajima. Ovim postupkom se planira nabava dodatne količine uređaja sukladno troškovniku, analiza od strane isporučitelja gdje su trenutno instalirani zastarjeli uređaji, i provedbu njihove zamjene (isporuke novih uređaja na lokacije Carinske uprave, zamjene i konfiguracija uređaja, dostava starih uređaja na sabirno mjesto prema dogovoru sa naručiteljem).

Provedbom implementacije od strane izvršitelja potrebno je analizirati i u potpunosti provesti migraciju i integraciju postojećih podataka, konfiguracija i komponenti ovog dijela Informacijskog sustava na nove okoline. To se odnosi i na postojeće aplikacije koje su poslužene ili visoko integrirane sa ovom okolinom:

- Kontakt centar
- HelpDesk aplikacija
- Telefonski imenik
- ComReport (izvještaji)

Poslovni procesi i korištenje ovih aplikacija mora se zadržati u punoj funkcionalnosti i nakon provedenih nadogradnji.

2.2. Mjesto isporuke robe

Na lokaciji Naručitelja, Carinskoj upravi, Područnom carinskom uredu Zagreb, Avenija Dubrovnik 11, Zagreb.

2.3. Rok trajanja ugovora

Naručitelj provodi otvoreni postupak javne nabave sa ciljem sklapanja ugovora o javnoj nabavi, za razdoblje od sedam (7) mjeseci.

2.4. Rok isporuke robe

Rok za isporuku robe je šest (6) mjeseci od dana sklapanja ugovora o javnoj nabavi.

2.5. Grupe predmeta nabave

Predmet nabave nije podijeljen u grupe iz razloga što isti predstavlja nedjeljivu cjelinu.

Dopušteno je nuditi isključivo cjelokupan predmet nabave.

2.6. Troškovnik

Ponuditelj je obvezan popuniti nestandardizirani Troškovnik koji je u **excel formatu**, zajedno s Dokumentacijom o nabavi i Obavijesti o nadmetanju, objavljen neograničeno i u cijelosti u Oglasniku. Upute za popunjavanje Troškovnika:

- Ukoliko nude jednakovrijedan proizvod, ponuditelji su obvezni to upisati u za to predviđeno mjesto u Troškovniku (ako je ono predviđeno Troškovnikom),
- Ponuditelji u Troškovnik obvezno unose jedinične cijene koje se izražavaju u hrvatskoj kuni (kn), a koje pomnožene s količinom daju ukupnu cijenu za svaku pojedinu stavku Troškovnika.
- Ponuditelji su, nadalje, obvezni popuniti i polja u Troškovniku: CIJENA PONUDE bez poreza na dodanu vrijednost (kn), Porez na dodanu vrijednost (kn) i UKUPNA CIJENA PONUDE s porezom na dodanu vrijednost (kn).
- Zbroj svih ukupnih cijena stavki Troškovnika čini cijenu ponude. Jedinične cijene svake stavke Troškovnika smiju biti iskazane s najviše dvije (2) decimale.
- Ponuditelji nisu obvezni ali mogu, popunjeni i u ponudi priloženi Troškovnik ovjeravati i/ili potpisivati na bilo koji način i od bilo koga.

3. RAZLOZI ISKLJUČENJA PONUDITELJA

3.1. Obvezni razlozi isključenja gospodarskog subjekta (obvezni razlozi isključenja gospodarskog subjekta, te dokumenti kojima gospodarski subjekt dokazuje da ne postoje razlozi za isključenje:

Naručitelj je obvezan isključiti gospodarskog subjekta iz predmetnog postupka javne nabave u slijedećim slučajevima:

3.1.1. Ako je gospodarski subjekt koji ima poslovni nastan u Republici Hrvatskoj ili osoba koja je član upravnog, upravljačkog ili nadzornog tijela ili ima ovlasti zastupanja, donošenja odluka ili nadzora toga gospodarskog subjekta i koja je državljanin Republike Hrvatske **pravomoćnom presudom** osuđena za:

a) sudjelovanje u zločinačkoj organizaciji, na temelju

– članka 328. (zločinačko udruženje) i članka 329. (počinjenje kaznenog djela u sastavu zločinačkog udruženja) Kaznenog zakona

– članka 333. (udruživanje za počinjenje kaznenih djela), iz Kaznenog zakona (»Narodne novine«, br. 110/97, 27/98, 50/00, 129/00, 51/01, 111/03, 190/03, 105/04, 84/05, 71/06, 110/07, 152/08, 57/11, 77/11 i 143/12)

b) korupciju, na temelju

– članka 252. (primanje mita u gospodarskom poslovanju), članka 253. (davanje mita u gospodarskom poslovanju), članka 254. (zlouporaba u postupku javne nabave), članka 291. (zlouporaba položaja i ovlasti), članka 292. (nezakonito pogodovanje), članka 293. (primanje mita), članka 294. (davanje mita), članka 295. (trgovanje utjecajem) i članka 296. (davanje mita za trgovanje utjecajem) Kaznenog zakona

– članka 294.a (primanje mita u gospodarskom poslovanju), članka 294.b (davanje mita u gospodarskom poslovanju), članka 337. (zlouporaba položaja i ovlasti), članka 338. (zlouporaba obavljanja dužnosti državne vlasti), članka 343. (protuzakonito posredovanje), članka 347. (primanje mita) i članka 348. (davanje mita) iz Kaznenog zakona (»Narodne novine«, br. 110/97, 27/98, 50/00, 129/00, 51/01, 111/03, 190/03, 105/04, 84/05, 71/06, 110/07, 152/08, 57/11, 77/11 i 143/12)

c) prijevaru, na temelju

– članka 236. (prijevara), članka 247. (prijevara u gospodarskom poslovanju), članka 256. (utaja poreza ili carine) i članka 258. (subvencijska prijevara) Kaznenog zakona

– članka 224. (prijevara), članka 293. (prijevara u gospodarskom poslovanju) i članka 286. (utaja poreza i drugih davanja) iz Kaznenog zakona (»Narodne novine«, br. 110/97, 27/98, 50/00, 129/00, 51/01, 111/03, 190/03, 105/04, 84/05, 71/06, 110/07, 152/08, 57/11, 77/11 i 143/12)

d) terorizam ili kaznena djela povezana s terorističkim aktivnostima, na temelju

– članka 97. (terorizam), članka 99. (javno poticanje na terorizam), članka 100. (novačenje za terorizam), članka 101. (obuka za terorizam) i članka 102. (terorističko udruženje) Kaznenog zakona

– članka 169. (terorizam), članka 169.a (javno poticanje na terorizam) i članka 169.b (novačenje i obuka za terorizam) iz Kaznenog zakona (»Narodne novine«, br. 110/97, 27/98, 50/00, 129/00, 51/01, 111/03, 190/03, 105/04, 84/05, 71/06, 110/07, 152/08, 57/11, 77/11 i 143/12)

e) pranje novca ili financiranje terorizma, na temelju

– članka 98. (financiranje terorizma) i članka 265. (pranje novca) Kaznenog zakona

– članka 279. (pranje novca) iz Kaznenog zakona (»Narodne novine«, br. 110/97, 27/98, 50/00, 129/00, 51/01, 111/03, 190/03, 105/04, 84/05, 71/06, 110/07, 152/08, 57/11, 77/11 i 143/12)

f) dječji rad ili druge oblike trgovanja ljudima, na temelju

– članka 106. (trgovanje ljudima) Kaznenog zakona

– članka 175. (trgovanje ljudima i ropstvo) iz Kaznenog zakona (»Narodne novine«, br. 110/97, 27/98, 50/00, 129/00, 51/01, 111/03, 190/03, 105/04, 84/05, 71/06, 110/07, 152/08, 57/11, 77/11 i 143/12),

ili ako utvrdi da ako je gospodarski subjekt koji nema poslovni nastan u Republici Hrvatskoj ili osoba koja je član upravnog, upravljačkog ili nadzornog tijela ili ima ovlasti zastupanja, donošenja odluka ili nadzora toga gospodarskog subjekta i koja nije državljanin Republike Hrvatske pravomoćnom presudom osuđena za kaznena djela iz točke 3.1.1. podtočaka od a) do f) i za odgovarajuća kaznena djela koja, prema nacionalnim propisima države poslovnog nastana gospodarskog subjekta, odnosno države čiji je osoba državljanin, obuhvaćaju razloge za isključenje iz članka 57. stavka 1. točaka od (a) do (f) Direktive 2014/24/EU.

3.1.2. Ako utvrdi da gospodarski subjekt nije ispunio obveze plaćanja **dospjelih poreznih obveza i obveza za mirovinsko i zdravstveno osiguranje**:

– u Republici Hrvatskoj, ako gospodarski subjekt ima poslovni nastan u Republici Hrvatskoj, ili
– u Republici Hrvatskoj ili u državi poslovnog nastana gospodarskog subjekta, ako gospodarski subjekt nema poslovni nastan u Republici Hrvatskoj

osim ako gospodarskom subjektu sukladno posebnim propisima plaćanje obveza nije dopušteno ili mu je odobrena odgoda plaćanja.

3.1.3. Ako:

1. je nad gospodarskim subjektom otvoren stečajni postupak, ako je nesposoban za plaćanje ili prezadužen, ili u postupku likvidacije, ako njegovom imovinom upravlja stečajni upravitelj ili sud, ako je u nagodbi s vjerovnicima, ako je obustavio poslovne aktivnosti ili je u bilo kakvoj istovrsnoj situaciji koja proizlazi iz sličnog postupka prema nacionalnim zakonima i propisima,
2. može dokazati odgovarajućim sredstvima da je gospodarski subjekt kriv za teški profesionalni propust koji dovodi u pitanje njegov integritet. Težak profesionalni propust u smislu ove podtočke je postupanje ponuditelja protivno propisima iz područja prava koje uređuje obavljanje njegove djelatnosti, prava okoliša, socijalnog i radnog prava, uključujući kolektivne ugovore, a osobito obvezu isplate ugovorene plaće, prava tržišnog natjecanja, prava intelektualnog vlasništva te postupanje protivno pravilima struke.
3. se sukob interesa u smislu poglavlja 8. glave III. dijela prvog Zakona ne može učinkovito ukloniti drugim, manje drastičnim mjerama,
4. je gospodarski subjekt kriv za ozbiljno pogrešno prikazivanje činjenica pri dostavljanju podataka potrebnih za provjeru odsutnosti osnova za isključenje ili za ispunjenje kriterija za odabir gospodarskog subjekta, ako je prikrio takve informacije ili nije u stanju priložiti popratne dokumente u skladu s pododjeljkom 1. odjeljka C Zakona, ili
5. je gospodarski subjekt pokušao na nepropisan način utjecati na postupak odlučivanja javnog naručitelja, doći do povjerljivih podataka koji bi mu mogli omogućiti nepoštenu prednost u postupku nabave ili je iz nemara dostavio krivu informaciju koja može imati materijalni utjecaj na odluke koje se tiču isključenja, odabira gospodarskog subjekta ili dodjele ugovora.

<u>Odredbe o „samokorigiranju“:</u>

Gospodarski subjekt kod kojeg su ostvarene osnove za isključenje iz točaka 3.1.1. i 3.1.3. ove Dokumentacije, može javnom naručitelju, kao sastavni dio ponude, dostaviti dokaze o mjerama koje je poduzeo, ukoliko takvi dokazi postoje, kako bi dokazao svoju pouzdanost bez obzira na postojanje relevantne osnove za isključenje („samokorigiranje“). Nadalje, takav gospodarski subjekt obvezan je u ESPD obrascu u dijelu *A: OSNOVE POVEZANE S KAZNENIM PRESUDAMA opisati poduzete mjere* vezano uz „samokorigiranje“.

Poduzimanje mjera iz prethodne točke gospodarski subjekt dokazuje:

1. plaćanjem naknade štete ili poduzimanjem drugih odgovarajućih mjera u cilju plaćanja naknade štete prouzročene kaznenim djelom ili propustom,
2. aktivnom suradnjom s nadležnim istražnim tijelima radi potpunog razjašnjenja činjenica i okolnosti u vezi s kaznenim djelom ili propustom,
3. odgovarajućim tehničkim, organizacijskim i kadrovskim mjerama radi sprječavanja daljnjih kaznenih djela ili propusta.

U cilju dokazivanja gore navedenih poduzetih mjera, ponuditelj u ponudi dostavlja dokaze o mjerama koje je poduzeo. Mjere koje je poduzeo gospodarski subjekt,

ocjenjuju se uzimajući u obzir težinu i posebne okolnosti kaznenog djela ili propusta i dostavljene dokaze ponuditelja.
Javni naručitelj neće isključiti gospodarskog subjekta iz postupka javne nabave ako ocijeni da su poduzete mjere primjerene.

Gospodarski subjekt kojem je pravomoćnom presudom određena zabrana sudjelovanja u postupcima javne nabave ili postupcima davanja koncesija na određeno vrijeme nema pravo korištenja mogućnosti dostavljanja dokaza o mjerama koje je poduzeo kako bi dokazao svoju pouzdanost bez obzira na postojanje relevantne osnove za isključenje, sve do isteka roka zabrane u državi u kojoj je presuda na snazi.

Razdoblje isključenja gospodarskog subjekta kod kojeg su ostvarene osnove za isključenje iz postupka javne nabave iz točke 3.1.1. ove Dokumentacije, je **pet godina** od dana pravomoćnosti presude, osim ako pravomoćnom presudom nije određeno drukčije.

Razdoblje isključenja gospodarskog subjekta kod kojeg su ostvarene osnove za isključenje iz postupka javne nabave iz točke 3.1.3. ove Dokumentacije je **dvije godine** od dana dotičnog događaja.

3.2. Način dokazivanja nepostojanja osnova za isključenje gospodarskog subjekta

a) Kao dostatan dokaz da ne postoje osnove za isključenje iz točke 3.1.1. ove Dokumentacije, naručitelj će prihvatiti: **izvadak iz kaznene evidencije** ili drugog odgovarajućeg registra ili, ako to nije moguće, jednakovrijedan dokument nadležne sudske ili upravne vlasti u državi poslovnog nastana ponuditelja, odnosno državi čiji je osoba državljanin.
b) Kao dostatan dokaz da ne postoje osnove za isključenje iz točke 3.1.2. ove Dokumentacije, naručitelj će prihvatiti: **potvrdu porezne uprave** ili drugog nadležnog tijela u državi poslovnog nastana ponuditelja.
c) Kao dostatan dokaz da ne postoje osnove za isključenje iz točke 3.1.3. podtočke 1. ove Dokumentacije, naručitelj će prihvatiti: **izvadak iz sudskog registra** ili potvrdu trgovačkog suda ili drugog nadležnog tijela u državi poslovnog nastana ponuditelja.
d) Ako se u državi poslovnog nastana ponuditelja, odnosno državi čiji je osoba državljanin, ne izdaju gore navedeni dokumenti ili ako ne obuhvaćaju sve okolnosti obuhvaćene točkama 3.1.1., 3.1.2. i 3.1.3. podtočke 1. ove Dokumentacije, oni mogu biti zamijenjeni izjavom pod prisegom ili, ako izjava pod prisegom prema pravu dotične države ne postoji, izjavom davatelja s ovjerenim potpisom kod nadležne sudske ili upravne vlasti, javnog bilježnika, ili strukovnog ili trgovinskog tijela u državi poslovnog nastana ponuditelja, odnosno državi čiji je osoba državljanin.

Izjavu iz članka 265. stavka 2. u vezi s člankom 251. stavkom 1. Zakona može dati osoba po zakonu ovlaštena za zastupanje gospodarskog subjekta za gospodarski subjekt i za sve osobe koje su članovi upravnog, upravljačkog ili nadzornog tijela ili imaju ovlasti zastupanja, donošenja odluka ili nadzora gospodarskog subjekta.

NAPOMENA 1.:

Gospodarski subjekt koji ima poslovni nastan u Republici Hrvatskoj ili osoba koja je član upravnog, upravljačkog ili nadzornog tijela ili ima ovlasti zastupanja, donošenja odluka ili nadzora gospodarskog subjekta i koja je državljanin Republike Hrvatske, nepostojanje osnova za isključenje iz točke 3. dokazuje:

- Uvjerenjem Ministarstva pravosuđa (o nekažnjavanju) za gospodarski subjekt i za osobu/e ovlaštenu/e za zastupanje gospodarskog subjekta i za sve osobe koje su

članovi upravnog, upravljačkog ili nadzornog tijela ili imaju ovlasti zastupanja, donošenja odluka ili nadzora gospodarskog subjekta,
- Potvrdom Porezne uprave o stanju duga i
- Izvatkom iz sudskog registra ili potvrdom trgovačkog suda ili drugog nadležnog tijela
- i Izjavom o nepostojanju razloga za isključenje iz članka 254. stavak 1. točka 2. Zakona davatelja (ovlaštene osobe (ili osoba) po zakonu za zastupanje gospodarskog subjekta) **s obveznom javnobilježničkom ovjerom**, na obrascu iz Priloga br. 1.4. koji je sastavni dio ove Dokumentacije. Umjesto Izjavom s ovjerenim potpisom kod javnog bilježnika, gospodarski subjekt može dokazati nepostojanje razloga za isključenje iz ove točke i izjavom davatelja s ovjerenim potpisom kod nadležne sudske ili upravne vlasti ili strukovnog ili trgovinskog tijela.

NAPOMENA 2.:

Ako se u državi poslovnog nastana gospodarskog subjekta, odnosno u državi čiji je osoba državljanin ne izdaju dokumenti iz članka 265. stavka 1. ili ako ne obuhvaćaju sve okolnosti iz članka 251. stavka 1., članka 252. stavka 1. i članka 254. stavak 1. točke 2. Zakona, oni mogu biti zamijenjeni izjavom pod prisegom ili, ako izjava pod prisegom prema pravu dotične države ne postoji, izjavom davatelja s ovjerenim potpisom kod nadležne sudske ili upravne vlasti, javnog bilježnika ili strukovnog ili trgovinskog tijela u državi poslovnog nastana gospodarskog subjekta, odnosno državi čiji je osoba državljanin (sukladno članku 265. stavak 2.).

Radi lakšeg sastavljanja i ovjeravanja gore navedenih izjava od strane gospodarskog subjekta koji nema poslovni nastan u Republici Hrvatskoj, Naručitelj je kao sastavni dio ove Dokumentacije priložio primjerke obrazaca – Prilozi od 1.1. do 1.4.

3.3. Kriteriji za odabir gospodarskog subjekta (uvjeti sposobnosti ponuditelja)

Gospodarski subjekt u ovom postupku javne nabave mora dokazati:
- sposobnost za obavljanje profesionalne djelatnosti i
- tehničku i stručnu sposobnost.

3.3.1. Sposobnost za obavljanje profesionalne djelatnosti

Javni naručitelj je u ovoj Dokumentaciji odredio uvjet za obavljanje profesionalne djelatnosti kojim se osigurava da gospodarski subjekti imaju sposobnost za obavljanje profesionalne djelatnosti potrebnu za izvršenje ugovora o javnoj nabavi. Uvjet za obavljanje profesionalne djelatnosti vezan je uz predmet nabave i razmjeran predmetu nabave. U nastavku se navodi uvjet sposobnosti za obavljanje profesionalne djelatnosti.

3.3.1.1. Ponuditelj mora dokazati: **upis u sudski, obrtni, strukovni ili drugi odgovarajući registar u državi njegova poslovnog nastana.**

Upis u registar dokazuje se **odgovarajućim izvatkom** iz sudskog, obrtnog, strukovnog ili drugog odgovarajućeg registra u državi članici njegovog poslovnog nastana. Gospodarski subjekt ovim dokazom, kao ažuriranim popratnim dokumentom, dokazuje da su podaci koji su sadržani u dokumentu važeći, odnosno da odgovaraju činjeničnom stanju u trenutku dostave naručitelju te dokazuju ono što je gospodarski subjekt naveo u ESPD-u.

3.3.2. Tehnička i stručna sposobnost

Javni naručitelj je odredio uvjete tehničke i stručne sposobnosti kojima se osigurava da gospodarski subjekt ima dovoljnu razinu iskustva. Svi uvjeti tehničke i stručne sposobnosti vezani su uz predmet nabave i razmjerni predmetu nabave. U nastavku se navode uvjeti tehničke i stručne sposobnost.

3.3.2.1. Popis značajnih ugovora o izvršenju istog ili sličnog predmeta nabave u godini u kojoj je započet postupak javne nabave i tijekom tri (3) godine koje prethode toj godini. Popis ugovora sadrži vrijednost ugovora, datum i naziv druge ugovorne strane, javnog naručitelja u smislu Zakona o javnoj nabavi ili privatnog subjekta.

Gospodarski subjekt mora, sukladno točki 1.7. Dokumentacije o nabavi i sukladno članku 268. Zakona, dokazati da je u ovoj godini (u kojoj je započet predmetni postupak javne nabave) i tijekom tri (3) godine koje prethode ovoj godini uredno izvršio jedan ili više ugovora o izvršenju istog ili sličnog predmeta nabave, na način da je vrijednost izvršenih ugovora jednaka ili veća od iznosa procijenjene vrijednosti nabave. Popis ugovora potpisuje osoba ovlaštena za zastupanje gospodarskog subjekta.

3.3.2.2. Ponuditelj dostavlja Izjavu ili drugu potvrdu originalnog proizvođača opreme koja je predmet ponude gospodarskog subjekta ili njegovog ovlaštenog predstavnika u Republici Hrvatskoj, iz koje je razvidno da je gospodarski subjekt u cijelosti ovlašten na području Republike Hrvatske nuditi, prodavati i instalirati računalne sustave koji su predmet ponude. Izjava (ili druga potvrda) mora sadržavati dokaz partnerskog statusa ponuditelja s proizvođačima opreme čija je isporuka i instalacija predmet ovog postupka javne nabave i to:

- Cisco Gold Partner status, napredniji ili jednakovrijedan

3.3.2.3. Izjavu o broju tehničkih stručnjaka ponuditelja koji će biti uključeni u ugovor o javnoj nabavi, neovisno o tome pripadaju li oni gospodarskom subjektu i bez obzira na pravnu prirodu njihovog međusobnog odnosa. Izjava i dokaz trebaju sadržavati dokaz da tehnički stručnjaci koji će biti uključeni u ugovor posjeduju odgovarajuće stručne kvalifikacije (certifikate) za poslove izvršenja predmeta nabave. Izjavu sastavlja, potpisuje i ovjerava odgovorna osoba. Izjava se nalazi u Prilogu br. 3.1. ove Dokumentacije.

Potrebno je minimalno:

-Certifikat Cisco Certified Design Professional (CCDP) – minimalno jedan (1) tehnički stručnjak,

-Certifikat Cisco Certified Internetwork Expert Data Center (CCIE Data Centre) minimalno jedan (1) tehnički stručnjak,

-Certifikat Cisco Certified Internetwork Expert Routing & Switching (CCIE Routing and swiching) – minimalno jedan (1) tehnički stručnjak,

-Certifikat Cisco Certified Internetwork Expert Collaboration (CCIE Collaboration) – minimalno jedan (1) tehnički stručnjak,

-Certifikat Cisco Certified Internetwork Expert Security (CCIE Security) – minimalno jedan (1) tehnički stručnjak,

-Certifikat VMware Certified Advanced Professional - Data Center Virtualization Deploy 2020 - minimalno jedan (1) tehnički stručnjak,

-Certifikat VMware Certified Professional - Data Center Virtualization 2019 – minimalno jedan (1) tehnički stručnjak,

-Microsoft Certified Solutions Expert: Server Infrastructure - minimalno jedan (1) tehnički stručnjak,

-Microsoft Certified Solutions Associate: SQL 2016 Database Administration - minimalno jedan (1) tehnički stručnjak,

-Oracle Communications SBC Advanced Implementation Specialist - minimalno jedan (1) tehnička stručnjak

-Certifikat CompTIA A+ ili jednakovrijedan – minimalno jedan (1) tehnički stručnjak.

4. NAČIN DOKAZIVANJA KRITERIJA ZA KVALITATIVNI ODABIR GOSPODARSKOG SUBJEKTA U ELEKTRONIČKOJ PONUDI

4.1. Uvodne napomene

U cilju dokazivanja da ponuditelj nije u jednoj od situacija zbog koje se isključuje iz ovog postupka javne nabave, te u cilju dokazivanja ispunjavanja traženih kriterija za odabir gospodarskog subjekta, **ponuditelj obvezno u svojoj ponudi, kao njen sastavni dio prilaže popunjenu Europsku jedinstvenu dokumentaciju o nabavi (European Single Procurement Document**, u nastavku: ESPD**).**

ESPD je ažurirana formalna izjava gospodarskog subjekta, koja služi kao preliminarni dokaz umjesto potvrda koje izdaju tijela javne vlasti ili treće strane, a kojima se potvrđuje da taj gospodarski subjekt:

a) nije u jednoj od situacija zbog koje se gospodarski subjekt isključuje iz postupka javne nabave (osnove za isključenje)
b) ispunjava tražene kriterije za odabir gospodarskog subjekta.

Naručitelj je izradio i kao sastavni dio ove Dokumentacije priložio obrazac ESPD-a u Oglasniku.
Ponuditelj obvezno dostavlja popunjeni ESPD na priloženom obrascu iz Oglasnika. Popunjeni ESPD obrazac ne mora biti potpisan niti ovjeren. Popunjen i u elektroničkoj ponudi priložen ESPD predstavlja izjavu ponuditelja da zadovoljava sve uvjete i zahtjeve iz točke 3. ove Dokumentacije.

Ako se gospodarski subjekt oslanja na sposobnost drugog subjekta (vrijedi i za podugovaratelja ako se oslanja na njegovu sposobnost) u dokazivanju sposobnosti iz točke 3.3.2. (tehnička i stručna sposobnost), ponuditelj je obvezan u ponudi dostaviti zasebni ESPD kojim se potvrđuje da taj gospodarski subjekt:

a) nije u jednoj od situacija zbog koje se gospodarski subjekt isključuje iz postupka javne nabave (osnove za isključenje) sukladno ovoj Dokumentaciji i da
b) ispunjava tražene kriterije za odabir gospodarskog subjekta.

Ako gospodarski subjekt za izvršenje dijela ugovora angažira jednog ili više podugovaratelja na čiju se sposobnost ne oslanja, obvezan je za svakog podugovaratelja u ponudi dostaviti zasebni ESPD kojim potvrđuje da svaki podugovaratelj:

a) nije u jednoj od situacija zbog koje se gospodarski subjekt isključuje ili može isključiti iz postupka javne nabave sukladno točki 3.1.2. ove Dokumentacije (ako nije ispunio obveze plaćanja dospjelih poreznih obveza).

U ESPD-u se navode izdavatelji popratnih dokumenata te ESPD sadržava izjavu da će gospodarski subjekt moći, na zahtjev i bez odgode, javnom naručitelju dostaviti te dokumente.

Ako javni naručitelj može dobiti popratne dokumente izravno, pristupanjem bazi podataka, gospodarski subjekt u ESPD-u navodi podatke koji su potrebni u tu svrhu, npr. internetska adresa baza podataka, svi identifikacijski podaci i izjava o pristanku, ako je potrebno.

Gospodarski subjekt može ponovno koristiti ESPD koji je već koristio u nekom prethodnom postupku nabave, ako potvrdi da su u njoj sadržani podaci ispravni i ako isti obrazac ima sve podatke koji su traženi ovom Dokumentacijom.

NAPOMENA: Gospodarski subjekti prilikom popunjavanja ESPD-a ne popunjavaju podatke za *Dio III: Osnove za isključenje* i to podatke pod *D. OSTALE OSNOVE ZA ISKLJUČENJE KOJE MOGU BITI PREDVIĐENE U NACIONALNOM ZAKONDAVSTVU DRŽAVE ČLANICE JAVNOG NARUČITELJA ILI NARUČITELJA*.

4.2. Provjera podataka u ESPD obrascu priloženom uz ponudu

Javni naručitelj može u bilo kojem trenutku tijekom postupka javne nabave, ako je to potrebno za pravilno provođenje postupka, provjeriti informacije navedene u ESPD-u kod nadležnog tijela za vođenje službene evidencije o tim podacima (npr. kaznena evidencija) sukladno posebnom propisu i zatražiti izdavanje potvrde o tome, uvidom u popratne dokumente ili dokaze koje već posjeduje, ili izravnim pristupom elektroničkim sredstvima komunikacije besplatnoj nacionalnoj bazi podataka na jeziku iz članka 280. stavka 2. Zakona.

Ako se ne može obaviti provjera ili ishoditi potvrda sukladno prethodnoj točki, javni naručitelj može zahtijevati od gospodarskog subjekta da u primjerenom roku, ne kraćem od pet (5) dana dostavi sve ili dio popratnih dokumenata ili dokaza.

4.3. Dostava ažuriranih popratnih dokumenata

Javni naručitelj će prije donošenja odluke, od ponuditelja koji je podnio najpovoljniju ponudu zatražiti da u primjerenom roku, ne kraćem od pet (5) dana, dostavi ažurirane popratne dokumente tražene u točki 3. ove Dokumentacije, osim ako već posjeduje te dokumente.

Javni naručitelj može pozvati ponuditelja da nadopuni ili objasni dokumente zaprimljene sukladno točki 3. Dokumentacije, ukoliko su ispunjeni uvjeti iz članka 293. Zakona.

Ako ponuditelj koji je podnio najpovoljniju ponudu ne dostavi ažurirane popratne dokumente u ostavljenom roku ili njima ne dokaže da ispunjava uvjete iz točke 3. ove Dokumentacije, javni naručitelj će odbiti ponudu tog ponuditelja te će, prije donošenja odluke, od ponuditelja koji je podnio sljedeću najpovoljniju ponudu zatražiti da u primjerenom roku ne kraćem od pet (5) dana, dostavi ažurirane popratne dokumente tražene u točki 3. ove Dokumentacije, osim ako već posjeduje te dokumente.

Javni naručitelj može ponuditelja koji je podnio sljedeću najpovoljniju ponudu pozvati da nadopuni ili objasni dokumente zaprimljene sukladno točki 3., ukoliko su ispunjeni uvjeti iz članka 293. Zakona.

4.4. Način dokazivanja kriterija za kvalitativni odabir članova Zajednice ponuditelja i podugovaratelja

U slučaju zajednice gospodarskih subjekata svaki pojedini član zajednice pojedinačno dokazuje:

- da nije u jednoj od situacija zbog koje se gospodarski subjekt isključuje iz postupka javne nabave (osnove za isključenje) – sukladno ovoj Dokumentaciji, i
- da ispunjavaju tražene kriterije za odabir gospodarskog subjekta iz točke 3.3.1. ove Dokumentacije.

Članovi zajednice **skupno (zajednički) dokazuju da** ispunjavaju tražene kriterije za kvalitativni odabir gospodarskog subjekta iz točke 3.3.2. ove Dokumentacije.

Ukoliko ponuditelj namjerava dati dio ugovora o javnoj nabavi u podugovor jednom ili više podugovaratelja, **za svakog podugovaratelja se pojedinačno dokazuje da:**

- nije u jednoj od situacija zbog koje se gospodarski subjekt isključuje ili može isključiti iz postupka javne nabave iz točke 3.1.2. – sukladno ovoj Dokumentaciji.

Ukoliko ponudu podnosi zajednica gospodarskih subjekata, ESPD obrazac se dostavlja za svakog pojedinog člana Zajednice ponuditelja. Ukoliko se ponuditelj ili zajednica gospodarskih subjekata oslanja na sposobnost drugog subjekta, u ponudi dostavlja ESPD pojedinačno za svakog pojedinog drugog subjekta na čiju se sposobnost oslanja. Ukoliko su ponuditelj ili zajednica gospodarskih subjekata angažirali podugovaratelja, u ponudi dostavlja ESPD za svakog pojedinog podugovaratelja pojedinačno.

Temeljem navedenog:

- U slučaju da ponudu podnosi samostalno ponuditelj, ESPD u ponudi prilaže Ponuditelj, a ESPD izrađuje sam Ponuditelj, sukladno uputama Naručitelja iz ove Dokumentacije;
- U slučaju da ponudu podnosi zajednica gospodarskih subjekata, ESPD za svakog člana zajednice u ponudi prilaže zajednica gospodarskih subjekata a ESPD izrađuje samostalno svaki član zajednice, sukladno uputama Naručitelja iz ove Dokumentacije;
- U slučaju da se ponuditelj odnosno zajednica gospodarskih subjekata oslanjaju na sposobnost drugog subjekta ili podugovaratelja, ESPD za svaki gospodarski subjekt (na čiju se sposobnost oslanjaju) u ponudi prilaže ponuditelj odnosno zajednica gospodarskih subjekata, a ESPD izrađuje samostalno svaki drugi subjekt ili podugovaratelj na kojeg se ponuditelj, odnosno zajednica oslanja, sukladno uputama Naručitelja iz ove Dokumentacije;
- U slučaju da ponuditelj odnosno zajednica gospodarskih subjekata za izvršenja dijela ugovora angažiraju jednog ili više podugovaratelja na čiju se sposobnost ne oslanjaju, ESPD za svakog podugovaratelja u ponudi prilaže ponuditelj odnosno zajednica, a ESPD izrađuje samostalno svaki podugovaratelj zasebno, sukladno uputama Naručitelja iz Dokumentacije.

5. PONUDA

5.1. Način izrade i dostave

Ponuda je izjava volje ponuditelja u pisanom obliku da će isporučiti robu, pružiti usluge ili izvesti radove u skladu s uvjetima i zahtjevima iz ove Dokumentacije.

Pri izradi ponude ponuditelj se mora pridržavati zahtjeva i uvjeta iz ove Dokumentacije te u njoj ne smije mijenjati ni nadopunjavati tekst.

Ponuda se u ovom postupku javne nabave dostavlja elektroničkim sredstvima komunikacije.

U roku za dostavu ponude ponuditelj može izmijeniti svoju ponudu ili od nje odustati.

Ako ponuditelj tijekom roka za dostavu ponuda mijenja ponudu, smatra se da je ponuda dostavljena u trenutku dostave posljednje izmjene ponude.

Procesom predaje ponude smatra se prilaganje (upload/učitavanje) dokumenata ponude i troškovnika. Sve priložene dokumente Oglasnik uvezuje u cjelovitu ponudu, pod nazivom „Uvez ponude“. Uvez ponude stoga sadrži podatke o Naručitelju, Ponuditelju ili Zajednici ponuditelja, po potrebi Podugovarateljima, ponudi te u Oglasniku generirani Ponudbeni list (npr. obrasci, troškovnici i sl.) Uvez ponude se digitalno potpisuje.
Smatra se da ponuda dostavljena elektroničkim sredstvima komunikacije putem Oglasnika obvezuje ponuditelja u roku valjanosti ponude neovisno o tome je li potpisana ili nije te naručitelj ne smije odbiti takvu ponudu samo iz toga razloga.

Ako tijekom razdoblja od četiri (4) sata prije isteka roka za dostavu ponuda zbog tehničkih ili drugih razloga na strani Oglasnika isti nije dostupan, rok za dostavu ne teče dok traje nedostupnost, odnosno dok javni naručitelj produlji rok za dostavu sukladno članku 240. Zakona.

U slučaju nedostupnosti Oglasnika Narodne novine d.d. su obvezne o tome bez odgode obavijestiti središnje tijelo državne uprave nadležno za politiku javne nabave i objaviti obavijest o nedostupnosti na internetskim stranicama.

Nakon što Oglasnik postane ponovno dostupan, Narodne novine d.d. obvezne su o tome bez odgode obavijestiti središnje tijelo državne uprave nadležno za politiku javne nabave, obavijestiti sve javne naručitelje putem sustava Oglasnika te objaviti obavijest o dostupnosti na internetskim stranicama.

Javni naručitelj obvezan je produžiti rok za dostavu ponuda u ovom postupku javne nabave ako Oglasnik nije bio dostupan u slučaju iz članka 239. Zakona, i to najmanje četiri (4) dana od dana slanja ispravka poziva na nadmetanje.

Ponuda se izrađuje na način da čini cjelinu.

U slučaju da Naručitelj zaustavi postupak javne nabave povodom izjavljene žalbe na dokumentaciju ili poništi postupak javne nabave prije isteka roka za dostavu ponuda, za sve ponude koje su u međuvremenu dostavljene elektronički, Oglasnik će trajno onemogućiti pristup tim ponudama čime će se osigurati da nitko nema uvid u sadržaj dostavljenih ponuda. U slučaju da se postupak nastavi, ponuditelj će morati ponovno dostaviti svoje ponude.

Trenutak zaprimanja elektronički dostavljene ponude dokumentira se potvrdom o zaprimanju elektroničke ponude te se bez odgode ponuditelju dostavlja potvrda o zaprimanju elektroničke ponude s podacima o datumu i vremenu zaprimanja te rednim brojem ponude prema redoslijedu zaprimanja elektronički dostavljenih ponuda.

Ključni koraci koje gospodarski subjekt mora poduzeti, odnosno tehnički uvjeti koje mora ispuniti kako bi uspješno predao elektroničku ponudu su slijedeći:

- Gospodarski subjekt se u roku za dostavu ponuda, u ovom postupku javne nabave, prijavio u Oglasnik kao zainteresirani gospodarski subjekt pri čemu je upisao važeću adresu e-pošte za razmjenu informacija s Naručiteljem putem Oglasnika,
- Gospodarski subjekt je putem Oglasnika javne nabave dostavio ponudu u roku za dostavu ponuda.

5.1.1. Dostava dijela/dijelova ponude u zatvorenoj omotnici

Ukoliko pri elektroničkoj dostavi ponuda iz tehničkih razloga nije moguće sigurno povezivanje svih dijelova ponude, Naručitelj prihvaća dostavu u papirnatom obliku onih dijelova ponude koji se zbog svog oblika ne mogu dostaviti elektronički (npr. uzorci) ili dijelova za čiju se izradu nužni posebni formati dokumenata koji nisu podržani kroz opće dostupne aplikacije ili dijelova za čiju su obradu nužni posebni formati dokumenata obuhvaćeni shemama licenciranih prava zbog kojih nisu dostupni za izravnu uporabu.

Također, ponuditelji u papirnatom obliku, u roku za dostavu ponuda, dostavljaju dokumente drugih tijela ili subjekata koji su važeći samo u izvorniku, poput traženih sredstava jamstva, odnosno jamstva za ozbiljnost ponude.

U slučaju kada ponuditelj uz elektroničku dostavu ponuda u papirnatom obliku dostavlja određene dokumente koji ne postoje u elektroničkom obliku, ponuditelj ih dostavlja u zatvorenoj omotnici na kojoj mora biti naznačeno: naziv predmeta nabave i evidencijski broj postupka, s istaknutom napomenom „dio/dijelovi ponude koji se dostavlja/ju odvojeno“. Zatvorenu omotnicu ponuditelj, bez obzira na način slanja obvezno mora dostaviti prije isteka roka za dostavu ponuda na adresu Naručitelja iz ove Dokumentacije.

Ukoliko se dostavljaju dokumenti u papirnatom obliku (katalozi, uzorci i sl.) isti ne moraju imati numerirane stranice niti biti uvezani u cjelinu.

Zatvorenu omotnicu s dijelom/dijelovima ponude ponuditelj predaje neposredno ili preporučenom poštanskom pošiljkom na adresu Naručitelja, u zatvorenoj omotnici na kojoj mora biti naznačeno:

- **na prednjoj strani:**

REPUBLIKA HRVATSKA, MINISTARSTVO FINANCIJA, CARINSKA UPRAVA
Alexandera von Humboldta 4a, 10 000 Zagreb
s naznakom:
NADOGRADNJA CALL MANAGERA
EVIDENCIJSKI BROJ NABAVE: 5-VV-21
„Dio/dijelovi ponude koji se dostavljaju odvojeno od ponude“
„NE OTVARATI“

- na poleđini ili u gornjem lijevom kutu omotnice:

Naziv i adresa ponuditelja

Ponuditelj na poleđini ili u gornjem lijevom kutu omotnice obvezno navodi puni naziv i adresu ponuditelja, a u slučaju zajednice ponuditelja naznaku da se radi o zajednici ponuditelja i puni naziv i adresu svih članova zajednice ponuditelja.

Ponuda sadrži najmanje sljedeće:

1. Jamstvo za ozbiljnost ponude (dostavlja se odvojeno u papirnatom obliku),

2. ESPD za ponuditelja, a u slučaju zajednice gospodarskih subjekata za svakog pojedinog člana zajednice,
3. ESPD za svakog podugovaratelja i za svaki gospodarski subjekt na čiju se sposobnost oslanja ponuditelj ili zajednica gospodarskih subjekata sukladno ovoj Dokumentaciji,
4. Ispravno popunjeni Troškovnik,
5. Dokazi traženi u Prilogu br. 3. - Razrada kriterija odabira ENP,
6. Popunjena i potpisana Izjava o dostavi jamstva za uredno izvršenje ugovora iz Priloga br. 4. ove Dokumentacije,
7. Potpisani i ovjereni prijedlog Ugovora iz Priloga br. 5. ove Dokumentacije i
8. Popunjena Tehnička specifikacija iz Priloga br. 6. ove Dokumentacije.

Smatra se da ponuda dostavljena elektroničkim sredstvima komunikacije putem Oglasnika obvezuje ponuditelja u roku valjanosti ponude neovisno o tome je li potpisana ili nije, te naručitelj ne smije odbiti takvu ponudu samo zbog toga razloga.

5.1.2. Izmjena, dopuna i povlačenje elektronički dostavljenih ponuda

U roku za dostavu ponude ponuditelj može izmijeniti svoju ponudu, nadopuniti je ili od nje odustati. Prilikom izmjene ili dopune ponude automatski se poništava prethodno predana ponuda što znači da se učitavanjem („uploadanjem“) nove izmijenjene ili dopunjene ponude predaje nova ponuda koja sadržava izmijenjene ili dopunjene podatke.

Učitavanjem i spremanjem novog uveza ponude u Oglasnik, Naručitelju se šalje nova izmijenjena/dopunjena ponuda.

Odustajanje od ponude ponuditelj vrši na isti način kao i predaju ponude, u Oglasniku, odabirom mogućnosti – „Odustajanje“.

Ponuda se ne može mijenjati ili povući nakon isteka roka za dostavu ponuda.

5.2. Način određivanja cijene ponude

Cijena ponude piše se brojkama u apsolutnom iznosu i izražava se u kunama.

Jedinična cijena je nepromjenjiva tijekom trajanja ugovora o javnoj nabavi. U cijenu ponude bez poreza na dodanu vrijednost moraju biti uračunati svi popusti i troškovi isporuke.

Ponuditelj je dužan ponuditi, tj. upisati jediničnu cijenu i ukupnu cijenu (zaokružene na dvije decimale) za svaku stavku Troškovnika, te cijenu ponude bez poreza na dodanu vrijednost, na način kako je to određeno Troškovnikom, kao i upisati cijenu ponude bez poreza na dodanu vrijednost, iznos poreza na dodanu vrijednost i cijenu ponude s porezom na dodanu vrijednost.

Kada cijena ponude bez poreza na dodanu vrijednost izražena u Troškovniku ne odgovara cijeni ponude bez poreza na dodanu vrijednost izraženoj u Uvezu ponude, vrijedi cijena ponude bez poreza na dodanu vrijednost izražena u Troškovniku.

Ako gospodarski subjekt nije u sustavu poreza na dodanu vrijednost ili je predmet nabave oslobođen poreza na dodanu vrijednost, u Ponudbenom listu, na mjesto predviđeno za upis cijene ponude s porezom na dodanu vrijednost, upisuje se isti iznos kao što je upisan na mjesto predviđenom za upis cijene ponude bez poreza na dodanu vrijednost, a mjesto predviđeno za upis iznosa poreza na dodanu vrijednost ostavlja se prazno.

5.3. Rok valjanosti ponude

Rok valjanosti ponude je tri (3) mjeseca od isteka roka za dostavu ponuda. Na zahtjev Naručitelja, ponuditelj može produžiti rok valjanosti svoje ponude.

Ako tijekom postupka javne nabave istekne rok valjanosti ponude i jamstva za ozbiljnost ponude, Naručitelj je obvezan, prije odabira, zatražiti produženje roka valjanosti ponude i jamstva od ponuditelja koji je podnio najpovoljniju ponudu, u primjerenom roku ne kraćem od pet (5) dana.

5.4. Izmjena i/ili dopuna ponude i odustajanje od ponude

U roku za dostavu ponude ponuditelj može izmijeniti svoju ponudu ili od nje odustati.

Ako ponuditelj tijekom roka za dostavu ponuda mijenja ponudu, smatra se da je ponuda dostavljena u trenutku dostave posljednje izmjene ponude.

5.5. Tajnost podataka

Gospodarski subjekt u postupku javne nabave smije na temelju zakona, drugog propisa ili općeg akta određene podatke označiti tajnom, uključujući tehničke ili trgovinske tajne te povjerljive značajke ponuda.

Ako je gospodarski subjekt neke podatke označio tajnima, obvezan je navesti pravnu osnovu na temelju koje su ti podaci označeni tajnima.

Gospodarski subjekt ne smije označiti tajnom: cijenu ponude, troškovnik, katalog, podatke u vezi s kriterijima za odabir ponude, javne isprave, izvatke iz javnih registara te druge podatke koji se prema posebnom zakonu ili podzakonskom propisu moraju javno objaviti ili se ne smiju označiti tajnom.

Naručitelj ne smije otkriti podatke dobivene od gospodarskih subjekata koje su oni na temelju zakona, drugog propisa ili općeg akta označili tajnom, uključujući tehničke ili trgovinske tajne te povjerljive značajke ponuda i zahtjeva za sudjelovanje.

Ukoliko ponuditelj tajnim označi sljedeće podatke iz članka 52. stavak 3. Zakona: cijenu ponude, troškovnik, katalog, podatke u vezi s kriterijima za odabir ponude, javne isprave, izvatke iz javnih registara te druge podatke koji se prema posebnom zakonu ili podzakonskom propisu moraju javno objaviti ili se ne smiju označiti tajnom, Naručitelj smije otkriti podatke iz članka 52. stavka 3. Zakona dobivene od navedenog ponuditelja koje je on označio tajnom.

5.6. Varijante ponude

Nije dopušteno podnošenje varijanti ponuda.

6. ROK, NAČIN I UVJETI PLAĆANJA

Predujam je isključen, kao i traženje sredstava osiguranja plaćanja.

Naručitelj će izvršenu uslugu platiti temeljem ispostavljenog eRačuna, prema cijenama iz Troškovnika, u roku do trideset (30) dana od dana primitka urednog eRačuna za stvarno izvršenu uslugu sa dokazom o izvršenoj usluzi.

eRačun se dostavlja uz dokaz o izvršenju Naručitelju sukladno odredbama Zakona o

elektroničkom izdavanju računa u javnoj nabavi. Dokaz o izvršenju mora biti ovjeren i potpisan od odgovorne osobe Naručitelja na lokaciji gdje je isporuka izvršena.

Šifra za dostavu elektroničkog računa putem Financijske agencije kao centralnog informacijskog posrednika ili drugih informacijskih posrednika koji su povezani s Financijskom agencijom je za Središnji ured – 11002.

7. OSTALE ODREDBE

7.1. Oslanjanje na sposobnost drugih subjekata

Radi dokazivanja ispunjavanja kriterija ekonomske i financijske, te tehničke i stručne sposobnosti ponuditelj ili Zajednica ponuditelja se može, sukladno članku 273. Zakona, osloniti na sposobnost drugih subjekata, bez obzira na pravnu prirodu njihova međusobnog odnosa.

Ako se ponuditelj oslanja na sposobnost drugih subjekata mora dokazati Naručitelju da će imati na raspolaganju potrebne resurse nužne za izvršenje ugovora u obliku:
- Izjave drugog subjekta da će svoje resurse staviti na raspolaganje ponuditelju za izvršenje predmeta nabave ili
- Ugovora o poslovnoj suradnji između ponuditelja/zajednice ponuditelja i drugog subjekta na čiju se sposobnost oslanja za izvršenje predmeta nabave.

Ponuditelj u ponudi mora dokazati za gospodarske subjekte na čiju se sposobnost oslanja da:
- ne postoje osnove za njihovo isključenje,
- ispunjavaju relevantne kriterije za odabir gospodarskog subjekta,
- ispunjavaju uvjete ekonomske i financijske i/ili tehničke i stručne sposobnosti, ovisno na koju se sposobnost ponuditelj oslanja (za one uvjete radi čijeg se ispunjenja na gospodarski subjekt oslonio ponuditelj ili zajednica ponuditelja)

Javni naručitelj će od ponuditelja zahtijevati da zamijeni subjekt na čiju se sposobnost oslonio radi dokazivanja kriterija za odabir ako, na temelju provjere, utvrdi da kod tog subjekta postoje osnove za isključenje ili da ne udovoljava relevantnim kriterijima za odabir gospodarskog subjekta.

Ako se ponuditelj ili zajednica gospodarskih subjekata oslanja na sposobnost drugih subjekata radi dokazivanja ispunjavanja kriterija ekonomske i financijske sposobnosti, drugi subjekti su solidarno odgovorni za izvršenje ugovora. Navedena odredba će biti sastavni dio ugovora o javnoj nabavi koji će sklopiti naručitelj s odabranim ponuditeljem.

Zajednica gospodarskih subjekata može se osloniti na sposobnost članova zajednice ili drugih subjekata pod uvjetima određenim Zakonom.

7.1.1. Odredbe o zajednici ponuditelja (zajednici gospodarskih subjekata)

Više gospodarskih subjekata može se udružiti i dostaviti zajedničku ponudu, neovisno o uređenju njihova međusobnog odnosa.

U slučaju zajednice ponuditelja, Uvez ponude digitalno potpisuju svi članovi zajednice ponuditelja. Uvez ponude može iznimno potpisati i ovjeriti samo jedan član zajednice ponuditelja – član zajednice ponuditelja ovlašten za komunikaciju s Naručiteljem,

ukoliko svi članovi zajednice ponuditelja ovlaste odnosno opunomoće jednog svog člana za potpisivanje Uveza ponude. U tom slučaju ovlaštenje ili punomoć (koje ne mora nužno biti ovjereno kod javnog bilježnika zbog troškova), ali mora biti potpisano i ovjereno od strane svih članova zajednice ponuditelja, mora biti priloženo ponudi kao njen sastavni dio.

Ponuda zajednice ponuditelja mora sadržavati podatke o svakom članu zajednice ponuditelja, kako je određeno obrascem Oglasnika, uz obveznu naznaku člana zajednice ponuditelja koji je ovlašten za komunikaciju s Naručiteljem.

Članovi zajednice ponuditelja obvezni su u ponudi dostaviti određeni pravni akt u mjeri u kojoj je to potrebno za zadovoljavajuće izvršenje ugovora (npr. međusobni sporazum, ugovor o poslovnoj suradnji ili slično). Navedeni akt mora biti potpisan i ovjeren (samo ukoliko se u zemlji poslovnog nastana koristi pečat) od svih članova zajednice ponuditelja. Navedenim pravnim aktom se trebaju riješiti međusobni odnosi članova zajednice ponuditelja vezani uz izvršavanje ugovora o javnoj nabavi, primjerice – dostava jamstva za uredno izvršenje ugovora o javnoj nabavi, dijelovi ugovora koje će izvršavati svaki član zajednice ponuditelja, obveze svakog člana zajednice ponuditelja u ispunjenju ugovora o javnoj nabavi, obavještavanje Naručitelja o promjenama vezanim uz potpisnike ugovora o javnoj nabavi, način odvijanja komunikacije (koji član zajednice na koji e-mail, fax i slično), način sklapanja ugovora i potpisnik ugovora, izdavanje jamstava na temelju ugovora, komunikacija vezana uz izvršavanje ugovora, izdavanje računa, plaćanje računa, potpisivanje primopredajnog zapisnika i ostala bitna pitanja.

Odgovornost ponuditelja iz zajednice ponuditelja je solidarna. Ukoliko se zajednica ponuditelja oslanja na sposobnost drugih subjekata radi dokazivanja ispunjavanja kriterija ekonomske i financijske sposobnosti, drugi subjekti su solidarno odgovorni za izvršenje ugovora. Navedena odredba će biti sastavni dio ugovora o javnoj nabavi koji će sklopiti naručitelj s odabranim ponuditeljem.

7.1.2. Odredbe o podugovarateljima

Javni naručitelj ne smije zahtijevati od gospodarskih subjekata da dio ugovora o javnoj nabavi daju u podugovor ili da angažiraju određene podugovaratelje niti ih u tome ograničavati, osim ako posebnim propisom ili međunarodnim sporazumom nije drukčije određeno.

Ponuditelj je obvezan za svakog podugovaratelja dokazati da ne postoji osnova za isključenje iz točke 3.1.2. Dokumentacije.

Ako javni naručitelj utvrdi da postoji osnova za isključenje podugovaratelja iz točke 3.1.2. Dokumentacije, obvezan je od gospodarskog subjekta zatražiti zamjenu tog podugovaratelja u primjerenom roku, ne kraćem od pet (5) dana.

Ponuditelj koji namjerava dati dio ugovora o javnoj nabavi u podugovor obvezan je u ponudi:

a) navesti koji dio ugovora namjerava dati u podugovor (predmet ili količina, vrijednost ili postotni udio),
b) navesti podatke o podugovarateljima (naziv ili tvrtka, sjedište, OIB ili nacionalni identifikacijski broj, broj računa, zakonski zastupnici podugovaratelja),
c) dostaviti ESPD - za svakog podugovaratelja.

Ako ponuditelj dio ugovora o javnoj nabavi daje u podugovor, podaci o podugovarateljima će biti navedeni u ugovoru o javnoj nabavi.

Naručitelj će neposredno plaćati podugovaratelju za dio ugovora koji je isti izvršio.

Ugovaratelj mora svom računu ili situaciji priložiti račune ili situacije svojih podugovaratelja koje je prethodno potvrdio.

Ugovaratelj može tijekom izvršenja ugovora o javnoj nabavi od Naručitelja zahtijevati:

a) promjenu podugovaratelja za onaj dio ugovora o javnoj nabavi koji je prethodno dao u podugovor,
b) uvođenje jednog ili više novih podugovaratelja čiji ukupni udio ne smije prijeći 30% vrijednosti ugovora o javnoj nabavi bez poreza na dodanu vrijednost, neovisno o tome je li prethodno dao dio ugovora o javnoj nabavi u podugovor ili ne,
c) preuzimanje izvršenja dijela ugovora o javnoj nabavi koji je prethodno dao u podugovor.

Uz zahtjev za promjenom podugovaratelja, ugovaratelj Naručitelju dostavlja podatke o novom podugovaratelju i ESPD obrazac za podugovaratelja.

Javni naručitelj neće i ne smije odobriti zahtjev ugovaratelja:

1. u slučaju zahtjeva za promjenom podugovaratelja za onaj dio ugovora koji je prethodno dao u podugovor i u slučaju zahtjeva za uvođenje jednog ili više novih podugovaratelja čiji ukupni udio ne smije prijeći 30% vrijednosti ugovora o javnoj nabavi bez PDV-a, neovisno o tome je li prethodno dao dio ugovora o javnoj nabavi u podugovor ili ne, ako se ugovaratelj u postupku javne nabave radi dokazivanja ispunjenja kriterija za odabir gospodarskog subjekta oslonio na sposobnost podugovaratelja kojeg sada mijenja, a novi podugovaratelj ne ispunjava iste uvjete, ili postoje osnove za isključenje,
2. u slučaju preuzimanja izvršenja dijela ugovora o javnoj nabavi koji je prethodno dao u podugovor, ako se ugovaratelj u postupku javne nabave radi dokazivanja ispunjenja kriterija za odabir gospodarskog subjekta oslonio na sposobnost podugovaratelja za izvršenje tog dijela, a ugovaratelj samostalno ne posjeduje takvu sposobnost, ili ako je taj dio ugovora već izvršen.

Sudjelovanje podugovaratelja ne utječe na odgovornost ugovaratelja za izvršenje ugovora o javnoj nabavi. Ako se ponuditelj oslanja na sposobnost podugovaratelja radi dokazivanja ispunjavanja kriterija ekonomske i financijske sposobnosti, tehničke i stručne sposobnosti, podugovaratelji su solidarno odgovorni za izvršenje ugovora. Navedena odredba će biti sastavni dio ugovora o javnoj nabavi koji će sklopiti naručitelj s odabranim ponuditeljem.

7.2. Datum, vrijeme i mjesto javnog otvaranja ponuda

Ponuditelj svoju elektroničku ponudu mora dostaviti, predajom u Oglasnik najkasnije do _____2021. godine do _____ sati.

Dio/dijelovi ponude koji se dostavljaju odvojeno od elektronički dostavljene ponude, također moraju biti predani do roka za dostavu ponuda navedeno u ovoj točki.

U otvorenom postupku javne nabave provesti će se javno otvaranje ponuda, te će se iz Oglasnika generirati zapisnik. Ponude se otvaraju na adresi Naručitelja: Republika Hrvatska, Ministarstvo financija, Carinska uprava, Središnji ured, Alexandera von Humboldta 4a, 10000 Zagreb, 1. kat, dvorana 101, istodobno s istekom roka za dostavu ponuda.

Javnom otvaranju ponuda mogu biti nazočni ovlašteni predstavnici ponuditelja i osobe sa statusom ili bez statusa zainteresirane osobe. Pravo aktivnog sudjelovanja u postupku javnog otvaranja ponuda imaju samo članovi stručnog povjerenstva za javnu nabavu i ovlašteni predstavnici ponuditelja (uz predočenje pisane i ovjerene punomoći – pisanog dokaza o ovlasti).

7.3. Izuzetno niske ponude

Naručitelj će zahtijevati od gospodarskog subjekta da, u primjerenom roku ne kraćem od pet (5) dana, objasni cijenu ili trošak naveden u ponudi ako se čini da je ponuda izuzetno niska u odnosu na predmetnu robu.

Objašnjenja ponuditelja mogu se posebice odnositi na:
- ekonomičnost proizvodnog procesa,
- izabrana tehnička rješenja ili iznimno povoljne uvjete dostupne ponuditelju za isporuku proizvoda,
- originalnost robe ili usluga koju nudi ponuditelj,
- usklađenost s primjenjivim obvezama u području prava okoliša, socijalnog i radnog prava, uključujući kolektivne ugovore, a osobito obvezu isplate ugovorene plaće, ili odredbama međunarodnog prava okoliša, socijalnog i radnog prava navedenim u Prilogu XI. Zakona,
- usklađenost s obvezama iz odjeljka G poglavlja 2. glave III. ovoga dijela Zakona,
- mogućnost da ponuditelj dobije državnu potporu.

Ako tijekom ocjene dostavljenih podataka postoje određene nejasnoće, Naručitelj može od ponuditelja zatražiti dodatno pojašnjenje.

7.4. Pravna zaštita

Za rješavanje o žalbama nadležna je Državna komisija za kontrolu postupaka javne nabave. Žalbeni postupak vodi se prema odredbama Zakona i Zakona o općem upravnom postupku. Žalbeni postupak temelji se na načelima javne nabave i upravnog postupka.

Pravo na žalbu ima svaki gospodarski subjekt koji ima ili je imao pravni interes za dobivanje ugovora o javnoj nabavi i koji je pretrpio ili bi mogao pretrpjeti štetu od navodnoga kršenja subjektivnih prava.

Žalba se izjavljuje Državnoj komisiji u pisanom obliku. Žalba se dostavlja neposredno, putem ovlaštenog davatelja poštanskih usluga ili elektroničkim sredstvima komunikacije putem međusobno povezanih informacijskih sustava Državne komisije i Oglasnika.

Žalitelj je obvezan primjerak žalbe dostaviti naručitelju u roku za žalbu.

U otvorenom postupku žalba se izjavljuje u roku deset (10) dana, i to od dana:
1. objave poziva na nadmetanje, u odnosu na sadržaj poziva ili dokumentacije o nabavi,
2. objave obavijesti o ispravku, u odnosu na sadržaj ispravka,
3. objave izmjene dokumentacije o nabavi, u odnosu na sadržaj izmjene dokumentacije,
4. otvaranja ponuda u odnosu na propuštanje naručitelja da valjano odgovori na pravodobno dostavljen zahtjev dodatne informacije, objašnjenja ili izmjene dokumentacije o nabavi te na postupak otvaranja ponuda,

5. primitka odluke o odabiru ili poništenju, u odnosu na postupak pregleda, ocjene i odabira ponuda, ili razloge poništenja.

8. VRSTA, SREDSTVO JAMSTVA I UVJETI JAMSTVA

8.1. Naručitelj zahtijeva dostavu sljedećih jamstava

- Jamstvo za ozbiljnost ponude u iznosu od tri posto (3%) procijenjene vrijednosti ovog postupka, u roku za dostavu ponude,
- Jamstvo za uredno izvršenje ugovora u iznosu od deset posto (10%) vrijednosti ugovora o javnoj nabavi bez poreza na dodanu vrijednost, u roku do dvadeset (20) dana od dana potpisa ugovora o javnoj nabavi.

Ponuditelj jamstvo za ozbiljnost ponude dostavlja u obliku **bjanko zadužnice** ili **zadužnice** ili **dokaza o uplati pologa** na račun Naručitelja u iznosu koji odredi Naručitelj, a koje iznosi tri posto (3%) procijenjene vrijednosti ovog postupka.

8.1.1. Kao jamstvo za ozbiljnost ponude **ponuditelj može dostaviti bjanko zadužnicu ili zadužnicu**, sa sadržanom javnobilježničkom ovjerom te slijedećim podacima:

- podatke o dužniku (naziv tvrtke ili skraćena tvrtka, naziv za pravne osobe, odnosno ime i prezime za fizičke osobe; sjedište, odnosno mjesto i adresa i osobni identifikacijski broj (OIB),
- mjesto i datum izdavanja,
- upisan iznos „**do 50.000,00 kn**“ (za bjanko zadužnicu),
- odnosno **„41.700,00 kn“** (za zadužnicu).

Zadužnicom odnosno bjanko zadužnicom, dužnik (ponuditelj) daje suglasnost da se radi naplate tražbine u iznosu od najviše **41.700,00 kn,** za ovaj predmet nabave, zapljene svi računi kod banaka dužnika te da se novčana sredstva s tih računa, u skladu s izjavom sadržanom u istoj bjanko zadužnici, odnosno zadužnici, izravno s računa dužnika (ponuditelja) isplate vjerovniku.

8.1.2. Ukoliko ponuditelj uplaćuje novčani polog na račun Državnog proračuna Republike Hrvatske u iznosu od **41.700,00 kn,** isto uplaćuje sa slijedećim podacima:

- IBAN: HR1210010051863000160
- model: HR64
- poziv na broj: 9725-20165-**OIB uplatitelja**
- svrha uplate: jamstvo za ozbiljnost ponude - evidencijskog broja nabave: 5-VV-21,

a u ponudi će dostaviti potvrdu o izvršenoj uplati na navedeni račun.

Kod uplate pologa iz inozemstva, provizija za povrat uplate obračunava se na teret ponuditelja.

Naručitelj će naplatiti jamstvo za ozbiljnost ponude u slijedećim slučajevima:

- odustajanja gospodarskog subjekta od dostavljene ponude u roku njezine valjanosti,
- nedostavljanja ažuriranih popratnih dokumenata sukladno članku 263. Zakona,
- neprihvaćanja ispravka računske greške,
- odbijanja potpisivanja okvirnog sporazuma ili ugovora o javnoj nabavi,
- nedostavljanja jamstva za uredno izvršenje ugovora o javnoj nabavi.

Sukladno navedenome i uzimajući u obzir da je svrha dostavljanja jamstva za ozbiljnost ponude osiguranje Naručitelja od eventualne štete koja mu može nastati ukoliko gospodarski subjekt ne ispuni uvjete iz priloženog jamstva za ozbiljnost ponude, dužnik naveden u zadužnici/bjanko zadužnici koja se prilaže kao jamstvo za

ozbiljnost ponude može biti i subjekt različit od ponuditelja (npr. član zajednice gospodarskih subjekata, podugovaratelj ili treća pravna ili fizička osoba).

Ako je dužnik u jamstvu za ozbiljnost ponude subjekt različit od ponuditelja, ponuditelj mora dostaviti Izjavu u kojoj dužnik izjavljuje da se navedeno jamstvo za ozbiljnost ponude odnosi na ovaj postupak nabave.

Trajanje jamstva za ozbiljnost ponude ne smije biti kraće od roka valjanosti ponude. Ako istekne rok valjanosti ponude, Naručitelj će obavezno tražiti od gospodarskog subjekta produženje roka valjanosti ponude i jamstva za ozbiljnost ponude sukladno produženom roku.

Ako jamstvo za ozbiljnost ponude ne bude naplaćeno, Naručitelj se obvezuje vratiti gospodarskim subjektima izvornik jamstva za ozbiljnost ponude u roku do deset (10) dana od dana potpisa ugovora o javnoj nabavi.

Ako tijekom postupka javne nabave istekne rok valjanosti ponude i jamstva za ozbiljnost ponude, Naručitelj će prije odabira zatražiti produženje roka valjanosti ponude i jamstva od ponuditelja koji je podnio najpovoljniju ponudu u primjerenom roku ne kraćem od pet (5) dana.

8.1.3. Jamstvo za uredno izvršenje ugovora

Ponuditelji su obavezni Naručitelju s ponudom dostaviti **Izjavu o dostavi jamstva za uredno izvršenje ugovora** (sukladno Prilogu br. 4. ove Dokumentacije).

Odabrani ponuditelj će u roku do dvadeset (20) dana od dana zaključenja ugovora o nabavi dostaviti jamstvo za uredno izvršenje ugovornih obveza u obliku bankovne garancije ili dokaza o uplati pologa na račun Naručitelja. Bankovna garancija mora biti bezuvjetna, neopoziva, na prvi pisani poziv Naručitelja, bez prigovora i s rokom valjanosti trideset (30) dana od isteka važenja ugovora. Jamstvo za uredno izvršenje ugovora mora biti u iznosu od deset posto (10%) od vrijednosti ugovora o javnoj nabavi bez pripadajućeg PDV-a.

Ako odabrani ponuditelj kao jamstvo za uredno izvršenje ugovora dostavlja bankovnu garanciju, prilikom potpisa istoga treba zatražiti rezervaciju u banci, a Naručitelju dostaviti dokaz da je traženo jamstvo rezervirano. Nakon potpisa ugovora o javnoj nabavi od strane Naručitelja, odabranom ponuditelju se e-mailom dostavlja potpisani ugovor, kako bi mogao u banci dobiti traženo jamstvo, te isto dostaviti Naručitelju u roku do dvadeset (20) dana od dana obostranog potpisa, nakon čega Naručitelj odabranom ponuditelju dostavlja dva (2) primjerka potpisanih ugovora.

Jamstvo za uredno izvršenje ugovora vraća se odabranom ponuditelju nakon trideset (30) dana od dana proteka ugovornog razdoblja, ako je odabrani ponuditelj uredno izvršio sve svoje ugovorne obveze. Kod uplate pologa iz inozemstva, provizija za povrat uplate obračunava se na teret Ugovaratelja.

Jamstvo za uredno izvršenje ugovora biti će naplaćeno u slučaju povrede ugovornih obveza od strane odabranog ponuditelja. Ako jamstvo za uredno izvršenje ugovora ne bude naplaćeno, Naručitelj će ga vratiti odabranom ponuditelju.

Na zahtjev Naručitelja, odabrani ponuditelj će produžiti rok jamstva za uredno izvršenje ugovora.

9. KRITERIJ ZA ODABIR PONUDE

Kriterij za odabir ponude je ekonomski najpovoljnija ponuda po apsolutnom modelu izračuna ekonomski najpovoljnije ponude (u nastavku: ENP).

Kriteriji ENP su:
1. Cijena ponude (CP),
2. Broj tehničkih stručnjaka ponuditelja koji posjeduju certifikate (TS).

Razrada kriterija odabira dana je u Prilogu br. 3. ove Dokumentacije.

10. JEZIK NA KOJEM SE IZRAĐUJE PONUDA

Ponuda se izrađuje na hrvatskom jeziku i latiničnom pismu. Potvrde, izjave, ovlaštenja ili certifikati traženi kao dokaz tehničke i stručne sposobnosti mogu biti dostavljeni i na stranom jeziku, uz obvezan prijevod na hrvatski jezik. U slučaju da Naručitelj posumnja u istinitost prijevoda dokumenta iz ponude, može od ponuditelja zahtijevati dostavu prevedenog dokumenta ovjerenog od strane ovlaštenog sudskog prevoditelja/tumača za predmetni jezik.

Ponuditelju je dozvoljeno u tehničkom dijelu ponude upotrijebiti pojedine izraze koji se smatraju internacionalnima.

11. IZMJENE ILI ISPRAVCI U DOKUMENTACIJI O NABAVI

Naručitelj može u svako doba, do isteka roka za dostavu ponuda, iz bilo kojeg razloga, bilo na vlastitu inicijativu, bilo kao odgovor na zahtjev gospodarskog subjekta za dodatnim objašnjenjem, izmijeniti Dokumentaciju u obliku ispravka/izmjene ili dodatka.

Naručitelj je obvezan produžiti rok za dostavu ponuda u sljedećim slučajevima:
1. ako dodatne informacije, objašnjenja ili izmjene u vezi s dokumentacijom o nabavi, iako pravodobno zatražene od strane gospodarskog subjekta, nisu stavljene na raspolaganje najkasnije tijekom šestog (6.) dana prije roka određenog za dostavu, a u slučaju ubrzanog postupka iz članka 234. Zakona te postupka javne nabave male vrijednosti nisu stavljene na raspolaganje najkasnije tijekom četvrtog (4.) dana prije roka određenog za dostavu,
2. ako je dokumentacija značajno izmijenjena,
3. ako Oglasnik nije bio dostupan u slučaju iz članka 239. Zakona.

Ako Naručitelj za vrijeme roka za dostavu ponuda značajno mijenja Dokumentaciju, obvezan je osigurati dostupnost izmjena svim zainteresiranim gospodarskim subjektima na isti način i na istim internetskim stranicama kao i osnovnu Dokumentaciju, te produljiti rok za dostavu ponuda razmjerno važnosti dodatne informacije, objašnjenja ili izmjene, a najmanje za deset (10) dana od dana slanja ispravka poziva za nadmetanje u slučajevima iz točke 1. i 2. prethodnog stavka, tj. za najmanje četiri (4) dana u slučaju iz točke 3. prethodnog stavka. Ako je potrebno, Naručitelj je obvezan izmijeniti ili ispraviti poziv na nadmetanje. Obavijest o produženju roka za dostavu ponuda Naručitelj će pravovremeno staviti na raspolaganje svim gospodarskim subjektima koji su preuzeli Dokumentaciju.
Ako tijekom razdoblja od četiri (4) sata prije isteka roka za dostavu ponuda zbog tehničkih ili drugih razloga na strani Oglasnika isti nije dostupan, rok za dostavu ne teče dok traje nedostupnost, odnosno dok Naručitelj produlji rok za dostavu sukladno

članku 240. Zakona. U ovom slučaju, Naručitelj produljuje rok za dostavu za najmanje četiri (4) dana od dana slanja ispravka poziva na nadmetanje.

12. IZMJENE UGOVORA O JAVNOJ NABAVI

12.1. Naručitelj smije izmijeniti ugovor o javnoj nabavi tijekom njegova trajanja bez provođenja novog postupka javne nabave radi nabave dodatnih usluga od prvotnog ugovaratelja koji su se pokazali potrebnim, a nisu bili uključeni u prvotnu nabavu, ako promjena ugovaratelja:

1. nije moguća zbog ekonomskih ili tehničkih razloga, kao što su zahtjevi za međuzamjenjivošću i interoperabilnošću s postojećim uslugama koje su nabavljene u okviru prvotne nabave, i
2. uzrokuje značajne poteškoće ili znatno povećavanje troškova za javnog naručitelja.

Svako povećanje cijene ne smije biti veće od 30 % vrijednosti prvotnog ugovora. Ako je učinjeno nekoliko uzastopnih izmjena, ograničenje od 30 % procjenjuje se na temelju neto kumulativne vrijednosti svih uzastopnih izmjena.

12.2. Naručitelj smije izmijeniti ugovor o javnoj nabavi tijekom njegova trajanja bez provođenja novog postupka javne nabave ako su kumulativno ispunjeni sljedeći uvjeti:

1. do potrebe za izmjenom došlo je zbog okolnosti koje pažljiv javni naručitelj nije mogao predvidjeti,
2. izmjenom se ne mijenja cjelokupna priroda ugovora,
3. svako povećanje cijene nije veće od 30 % vrijednosti prvotnog ugovora.

Ako je učinjeno nekoliko uzastopnih izmjena, ograničenje od 30 % procjenjuje se na temelju neto kumulativne vrijednosti svih uzastopnih izmjena.

12.3. Naručitelj smije izmijeniti ugovor o javnoj nabavi tijekom njegova trajanja bez provođenja novog postupka javne nabave s ciljem zamjene prvotnog ugovaratelja s novim ugovarateljem koje je posljedica:

1. primjene članka 315. Zakona,
2. općeg ili djelomičnog pravnog sljedništva prvotnog ugovaratelja, nakon restrukturiranja, uključujući preuzimanje, spajanje, stjecanje ili insolventnost, od strane drugog gospodarskog subjekta koji ispunjava prvotno utvrđene kriterije za odabir gospodarskog subjekta, pod uvjetom da to ne predstavlja drugu značajnu izmjenu ugovora te da nema za cilj izbjegavanje primjene ovoga Zakona,
3. obveze neposrednog plaćanja podugovarateljima.

12.4. Naručitelj smije izmijeniti ugovor o javnoj nabavi tijekom njegova trajanja bez provođenja novog postupka javne nabave ako izmjene, neovisno o njihovoj vrijednosti, nisu značajne u smislu članka 321. Zakona.

Izmjena ugovora o javnoj nabavi tijekom njegova trajanja smatra se značajnom ako njome ugovor postaje značajno različit po svojoj naravi od prvotno zaključenog.

Izmjena se u svakom slučaju smatra značajnom ako je ispunjen jedan ili više sljedećih uvjeta:

1. izmjenom se unose uvjeti koji bi, da su bili dio prvotnog postupka nabave, dopustili prihvaćanje drugih natjecatelja od onih koji su prvotno odabrani ili prihvaćanje ponude različite od ponude koja je izvorno prihvaćena ili privlačenje dodatnih sudionika u postupak javne nabave,
2. izmjenom se mijenja ekonomska ravnoteža ugovora u korist ugovaratelja na način koji nije predviđen prvotnim ugovorom,

3. izmjenom se značajno povećava opseg ugovora,
4. ako novi ugovaratelj zamijeni onoga kojemu je prvotno javni naručitelj dodijelio ugovor, osim u slučajevima iz članka 318. Zakona.

12.5. Naručitelj smije izmijeniti ugovor o javnoj nabavi tijekom njegova trajanja bez provođenja novog postupka javne nabave ako su kumulativno ispunjeni sljedeći uvjeti:

1. vrijednost izmjene manja je od europskih pragova iz članka 13. Zakona,
2. vrijednost izmjene manja je od 10 % prvotne vrijednosti ugovora o javnoj nabavi robe ili usluga, odnosno manja je od 15 % prvotne vrijednosti ugovora o javnoj nabavi radova,
3. izmjena ne mijenja cjelokupnu prirodu ugovora.

Naručitelj za primjenu gornje odredbe ne provjerava jesu li ispunjeni uvjeti iz članka 321. Zakona.

Ako je učinjeno nekoliko uzastopnih izmjena, ograničenje vrijednosti iz točke 2. ove odredbe procjenjuje se na temelju neto kumulativne vrijednosti svih uzastopnih izmjena.

12.6. Posebni uvjeti za izvršenje ugovora

Ugovor će biti sačinjen sukladno uvjetima iz ove Dokumentacije i ponude odabranog ponuditelja, a sklopit će se nakon isteka roka mirovanja koji sukladno članku 306. stavak 1. i članku 312. Zakona.

Ukoliko Ugovaratelj ne izvrši svoje obveze koje su predmet ugovora o ovoj nabavi u ugovorenim rokovima ili naknadno ostavljenim rokovima kada je mogućnost istih predviđena ugovorom, Naručitelj ima pravo naplatiti od Ugovaratelja ugovornu kaznu u iznosu do pet posto (5%) ukupne vrijednosti ugovora sa porezom na dodanu vrijednost.

Ukoliko Ugovaratelj neuredno izvrši svoje obveze koje su predmet ugovora, Naručitelj ima pravo naplatiti od Ugovaratelja ugovornu kaznu u iznosu do pet posto (5%) ukupne vrijednosti ugovora sa porezom na dodanu vrijednost.

Ukoliko Ugovaratelj izvrši svoje obveze koje su predmet ugovora sa zakašnjenjem, Naručitelj ima pravo naplatiti od Ugovaratelja ugovornu kaznu u iznosu od 0,1% od ukupne vrijednosti ugovora s porezom na dodanu vrijednost za svaki dan neopravdanog kašnjenja, ali najviše do pet posto (5%) od ukupne vrijednosti ugovora s porezom na dodanu vrijednost.

Ukoliko bi Naručitelj po toj osnovi pretrpio veću štetu od iznosa iz stavaka 2., 3. i 4. iz ove točke, ima pravo zahtijevati razliku do potpune naknade štete.

Pravo na naplatu ugovorne kazne ne isključuje naplatu jamstva za uredno izvršenje ugovora.

Ugovorne kazne iz stavaka 3. i 4. iz ove točke mogu se kumulirati.

Naručitelj će za iznos ugovorne kazne umanjiti plaćanje po računu Ugovaratelja, pod uvjetom da Ugovor ne bude raskinut.

Ugovara se jamstvo za uredno izvršenje ugovornih obveza.

Sastavni dio ove Dokumentacije je prijedlog Ugovora (dan kao Prilog br. 5. ove Dokumentacije) kojeg ponuditelj dostavlja potpisanog od strane ovlaštene osobe i ovjerenog pečatom. Svojim potpisom i pečatom ponuditelj daje suglasnost na prijedlog Ugovora.

12.7. Raskid ugovora

Naručitelj obvezan je raskinuti ugovor o javnoj nabavi tijekom njegova trajanja ako:

1. je ugovor značajno izmijenjen, što bi zahtijevalo novi postupak nabave na temelju članka 321. Zakona,
2. je ugovaratelj morao biti isključen iz postupka javne nabave zbog postojanja osnova za isključenje iz članka 251. stavka 1. Zakona,
3. se ugovor nije trebao dodijeliti ugovaratelju zbog ozbiljne povrede obveza iz osnivačkih Ugovora i Direktive 2014/24/EU, a koja je utvrđena presudom Suda Europske unije u postupku iz članka 258. Ugovora o funkcioniranju Europske unije,
4. se ugovor nije trebao dodijeliti ugovaratelju zbog ozbiljne povrede odredaba ovoga Zakona, a koja je utvrđena pravomoćnom presudom nadležnog upravnog suda.

13. OBRASCI

U prilogu ovoj Dokumentaciji nalaze se obrasci ažuriranih popratnih dokumenata koje, na zahtjev Naručitelja, ispunjava i dostavlja **samo odabrani ponuditelj koji dostavi najpovoljniju ponudu,** sukladno članku 263. Zakona.

Napominje se da su navedeni obrasci samo primjer, a da najpovoljniji ponuditelj može dostaviti ažurirane popratne dokumente i na drugom obrascu, kojeg je izradio, uz uvjet da isti udovoljavaju potrebnim uvjetima iz Dokumentacije i Zakona.

14. DOKUMENTI KOJI ĆE SE NAKON ZAVRŠETKA POSTUPKA JAVNE NABAVE VRATITI PONUDITELJIMA

Neposredno nakon završetka postupka javne nabave Naručitelj će svim ponuditeljima vratiti dokumente za koje je u Dokumentaciji predvidio povrat.

Jamstvo za ozbiljnost ponude obvezno se vraća gospodarskim subjektima u roku od **deset (10) dana** od dana potpisivanja ugovora, odnosno dostave jamstva za uredno izvršenje ugovora o javnoj nabavi.

15. DODATNE INFORMACIJE I OBJAŠNJENJA

Ako je potrebno, gospodarski subjekti mogu tijekom roka za dostavu ponuda zahtijevati dodatne informacije, objašnjenja ili izmjene vezane uz Dokumentaciju o nabavi i pripadajuće dokumente.

Naručitelj će dodatne informacije i objašnjenja bez odgađanja staviti na raspolaganje na isti način i na istim internetskim stranicama kao i osnovnu Dokumentaciju o nabavi, bez navođenja podataka o podnositelju zahtjeva.

Pod uvjetom da je zahtjev dostavljen pravodobno, obvezan je odgovor, dodatne informacije i objašnjenja bez odgode, a najkasnije tijekom šestog (6.) dana prije roka određenog za dostavu ponuda. Zahtjev je pravodoban ako je dostavljen Naručitelju najkasnije tijekom osmog (8.) dana prije roka određenog za dostavu ponuda.

16. TROŠAK PONUDE I PREUZIMANJE DOKUMENTACIJE O NABAVI

Trošak izrade i podnošenja ponude u cijelosti snosi gospodarski subjekt. Dokumentacija o nabavi sa svim prilozima može se besplatno preuzeti u elektroničkom obliku na internetskoj stranici Oglasnika: https://eojn.nn.hr/Oglasnik/.

Prilikom preuzimanja Dokumentacije i Troškovnika, zainteresirani gospodarski subjekti moraju proći postupak registracije i prijave kako bi bili evidentirani kao zainteresirani gospodarski subjekti u ovom postupku javne nabave, kako bi im sustav slao sve dodatne obavijesti o predmetnom postupku javne nabave, te kako bi mogli dostaviti svoju ponudu putem Oglasnika. Upute za korištenje Oglasnika dostupne su na internetskoj stranici: https://eojn.nn.hr/Oglasnik/.

17. ROK DONOŠENJA ODLUKE O ODABIRU

Odlukom o odabiru odabire se ekonomski najpovoljnija ponuda.

Naručitelj se obvezuje donijeti Odluku o odabiru za predmetni postupak javne nabave u roku od šezdeset (60) dana od dana isteka roka za dostavu ponuda i objaviti je u Oglasniku, pri čemu se objava u Oglasniku smatra dostavom. Dostava se smatra obavljenom istekom dana javne objave u Oglasniku.

Rok od šezdeset (60) dana određuje se zbog mogućih zahtjeva Naručitelja za pojašnjenjem ili upotpunjavanjem dokumentacije ponuditelja, prihvat ispravka računske pogreške, objašnjenjem izuzetno niske ponude, dostavom ažuriranih popratnih dokumenata i slično.

18. ROK DONOŠENJA ODLUKE O PONIŠTENJU

Naručitelj može u roku od šezdeset (60) dana poništiti postupak javne nabave, sukladno članku 298. Zakona od ako:

1. postanu poznate okolnosti zbog kojih ne bi došlo do pokretanja postupka javne nabave, da su bile poznate prije,
2. postanu poznate okolnosti zbog kojih bi došlo do sadržajno bitno drukčije obavijesti o nadmetanju ili dokumentacije o nabavi, da su bile poznate prije,
3. nije dostavljen nijedan zahtjev za sudjelovanje,
4. nema niti jednog sposobnog natjecatelja,
5. nije dobio unaprijed određen broj sposobnih gospodarskih subjekata ili valjanih ponuda za sklapanje okvirnog sporazuma, osim u slučaju članka 152. stavka 1. Zakona,
6. nije pristigla nijedna ponuda,
7. nakon isključenja ponuditelja ili odbijanja ponuda ne preostane nijedna valjana ponuda,
8. je cijena najpovoljnije ponude veća od procijenjene vrijednosti nabave, osim ako javni naručitelj ima ili će imati osigurana sredstva.

Ako postoje razlozi za poništenje postupka iz ove točke, Naručitelj poništava postupak javne nabave za cjelokupan predmet nabave.

U slučaju poništenja postupka javne nabave prije isteka roka za dostavu ponuda ili zahtjeva za sudjelovanje, Oglasnik trajno onemogućava pristup ponudama ili zahtjevima za sudjelovanje koji su dostavljeni elektroničkim sredstvima komunikacije, a javni naručitelj vraća gospodarskim subjektima neotvorene ponude, zahtjeve za

sudjelovanje, druge dokumente ili dijelove ponude ili zahtjeva za sudjelovanje koji su dostavljeni sredstvima komunikacije koja nisu elektronička.

19. OBRADA I ZAŠTITA OSOBNIH PODATAKA

Osobni podaci za potrebe ovog postupka nabave se prikupljaju, obrađuju, koriste i dostavljaju trećim za to ovlaštenim osobama, samo u svezi s potrebom provedbe postupka nabave i provedbe ugovora, sve sukladno odredbama Opće uredbe o zaštiti osobnih podataka Europske unije 2016/679 (GDPR), te s istom usklađenih i primjenjivih propisa Republike Hrvatske.

Naručitelj će u slučaju da zainteresirani gospodarski subjekt, pravna ili fizička osoba u postupku provedbe ove konkretne nabave ne postupi suprotno, smatrati da je isti dao svoju privolu za obradu traženih osobnih podataka, te će s istima postupati u skladu i na način opisan prethodno u ovoj točki Dokumentacije.

20. OSTALO

Sve što nije izrijekom navedeno u ovoj Dokumentaciji, provodit će se sukladno odredbama Zakona, Pravilniku o dokumentaciji o nabavi te ponudi u postupcima javne nabave (Narodne novine, broj 65/17 i 75/20), odnosno općim propisima o obveznim odnosima.

IZJAVA O NEKAŽNJAVANJU ZA GOSPODARSKI SUBJEKT POSLOVNI NASTAN IZVAN REPUBLIKE HRVATSKE

Temeljem članka 251 stavka 1. točka 2. i članka 265. stavka 2. Zakona o javnoj nabavi (Narodne novine, br. 120/16), kao osoba ovlaštena za zastupanje gospodarskog subjekta dajem sljedeću:

I Z J A V U O N E K A Ž N J A V A N J U

kojom ja _____ iz_____
(ime i prezime) *(adresa stanovanja)*
broj osobne iskaznice _____ izdane od _____,
kao osoba iz članka 251. stavka 1. točke 2. Zakona o javnoj nabavi za sebe i za gospodarski subjekt:

_____
(naziv i sjedište gospodarskog subjekta, OIB ili identifikacijski broj zemlje poslovnog nastana)

Izjavljujem da ja ni gore navedeni gospodarski subjekt nismo pravomoćnom presudom osuđeni za:

a) sudjelovanje u zločinačkoj organizaciji, na temelju:
   - članka 328. (zločinačko udruženje) i članka 329. (počinjenje kaznenog djela u sastavu zločinačkog udruženja) Kaznenog zakona i
   - članka 333. (udruživanje za počinjenje kaznenih djela), iz Kaznenog zakona (Narodne novine, br. 110/97, 27/98, 50/00, 129/00, 51/01, 111/03, 190/03, 105/04, 84/05, 71/06, 110/07, 152/08, 57/11, 77/11 i 143/12);
b) korupciju, na temelju:
   - članka 252. (primanje mita u gospodarskom poslovanju), članka 253. (davanje mita u gospodarskom poslovanju), članka 254. (zlouporaba u postupku javne nabave), članka 291. (zlouporaba položaja i ovlasti), članka 292. (nezakonito pogodovanje), članka 293. (primanje mita), članka 294. (davanje mita), članka 295. (trgovanje utjecajem) i članka 296. (davanje mita za trgovanje utjecajem) Kaznenog zakona i
   - članka 294.a (primanje mita u gospodarskom poslovanju), članka 294.b (davanje mita u gospodarskom poslovanju), članka 337. (zlouporaba položaja i ovlasti), članka 338. (zlouporaba obavljanja dužnosti državne vlasti), članka 343. (protuzakonito posredovanje), članka 347. (primanje mita) i članka 348. (davanje mita) iz Kaznenog zakona (Narodne novine, br. 110/97, 27/98, 50/00, 129/00, 51/01, 111/03, 190/03, 105/04, 84/05, 71/06, 110/07, 152/08, 57/11, 77/11 i 143/12);
c) prijevaru, na temelju:
   - članka 236. (prijevara), članka 247. (prijevara u gospodarskom poslovanju), članka 256. (utaja poreza ili carine) i članka 258. (subvencijska prijevara) Kaznenog zakona i
   - članka 224. (prijevara), članka 293. (prijevara u gospodarskom poslovanju) i članka 286. (utaja poreza i drugih davanja) iz Kaznenog zakona (Narodne novine, br. 110/97, 27/98, 50/00, 129/00, 51/01, 111/03, 190/03, 105/04, 84/05, 71/06, 110/07, 152/08, 57/11, 77/11 i 143/12)
d) terorizam ili kaznena djela povezana s terorističkim aktivnostima, na temelju:
   - članka 97. (terorizam), članka 99. (javno poticanje na terorizam), članka 100. (novačenje za terorizam), članka 101. (obuka za terorizam) i članka 102. (teroristička udruženje) Kaznenog zakona
   - članka 169. (terorizam), članka 169.a (javno poticanje na terorizam) i članka 169.b (novačenje i obuka za terorizam) iz Kaznenog zakona (Narodne novine, br. 110/97, 27/98, 50/00, 129/00, 51/01, 111/03, 190/03, 105/04, 84/05, 71/06, 110/07, 152/08, 57/11, 77/11 i 143/12)

e) pranje novca ili financiranje terorizma, na temelju:
   - članka 98. (financiranje terorizma) i članka 265. (pranje novca) Kaznenog zakona i
   - članka 279. (pranje novca) iz Kaznenog zakona (Narodne novine, br. 110/97, 27/98, 50/00, 129/00, 51/01, 111/03, 190/03, 105/04, 84/05, 71/06, 110/07, 152/08, 57/11, 77/11 i 143/12)

f) dječji rad ili druge oblike trgovanja ljudima, na temelju:
   - članka 106. (trgovanje ljudima) Kaznenog zakona
   - članka 175. (trgovanje ljudima i ropstvo) iz Kaznenog zakona (Narodne novine, br. 110/97, 27/98, 50/00, 129/00, 51/01, 111/03, 190/03, 105/04, 84/05, 71/06, 110/07, 152/08, 57/11, 77/11 i 143/12),

kao ni za odgovarajuća kaznena djela koja, prema nacionalnim propisima države poslovnog nastana gospodarskog subjekta, odnosno države čiji sam državljanin, obuhvaćaju razloge za isključenje iz članka 57. stavka 1. točaka od (a) do (f) Direktive 2014/24/EU.

NAPOMENA: Gospodarski subjekt i davatelj ove Izjave o nekažnjavanju, ovom Izjavom, kao ažuriranim popratnim dokumentom dokazuju da podaci koji su sadržani u dokumentu odgovaraju činjeničnom stanju u trenutku dostave naručitelju te dokazuju ono što je gospodarski subjekt naveo u ESPD-u.

M.P.

_____

(ime i prezime osobe iz članka 251. stavak 1.točka 2.)

_____

(potpis osobe iz članka 251. stavak 1.točka 2.)

Ovaj obrazac potpisuje osoba ovlaštena za samostalno i pojedinačno zastupanje gospodarskog subjekta (ili osobe koje su ovlaštene za skupno zastupanje gospodarskog subjekta). Izjava o nekažnjavanju mora biti s ovjerenim potpisom kod nadležne sudske ili upravne vlasti, javnog bilježnika ili strukovnog ili trgovinskog tijela u državi poslovnog nastana gospodarskog subjekta, odnosno državi čiji je osoba državljanin.

NAPOMENA: Prihvaća se i Izjava o nekažnjavanju s ovjerenim potpisom kod javnog bilježnika iz Republike Hrvatske.

Izjavu može dati osoba po zakonu ovlaštena za zastupanje gospodarskog subjekta za gospodarski subjekt i za sve osobe koje su članovi upravnog, upravljačkog ili nadzornog tijela ili imaju ovlasti zastupanja, donošenja odluka ili nadzora gospodarskog subjekta.

IZJAVA O NEKAŽNJAVANJU ZA OSOBE KOJE NISU DRŽAVLJANI REPUBLIKE HRVATSKE

Temeljem članka 265. stavka 2. ZJN 2016. (Narodne novine, br. 120/16), kao osoba iz članka 251 stavka 1. točka 2. Istoga Zakona_____

(na gornju crtu upisati svojstvo osobe: član upravnog ili upravljačkog ili nadzornog tijela ili ima ovlasti za zastupanje, donošenje odluka ili nadzora gospodarskog subjekta)

u gospodarskom subjektu:

_____,
(naziv i sjedište gospodarskog subjekta, OIB)

dajem sljedeću:

I Z J A V U O N E K A Ž N J A V A N J U

kojom ja _____ iz_____
(ime i prezime) *(adresa stanovanja)*

broj osobne iskaznice _____ izdane od_____,

Izjavljujem da nisam pravomoćnom presudom osuđen za:

a) sudjelovanje u zločinačkoj organizaciji, na temelju:
   - članka 328. (zločinačko udruženje) i članka 329. (počinjenje kaznenog djela u sastavu zločinačkog udruženja) Kaznenog zakona i
   - članka 333. (udruživanje za počinjenje kaznenih djela), iz Kaznenog zakona (Narodne novine, br. 110/97, 27/98, 50/00, 129/00, 51/01, 111/03, 190/03, 105/04, 84/05, 71/06, 110/07, 152/08, 57/11, 77/11 i 143/12);
b) korupciju, na temelju:
   - članka 252. (primanje mita u gospodarskom poslovanju), članka 253. (davanje mita u gospodarskom poslovanju), članka 254. (zlouporaba u postupku javne nabave), članka 291. (zlouporaba položaja i ovlasti), članka 292. (nezakonito pogodovanje), članka 293. (primanje mita), članka 294. (davanje mita), članka 295. (trgovanje utjecajem) i članka 296. (davanje mita za trgovanje utjecajem) Kaznenog zakona i
   - članka 294.a (primanje mita u gospodarskom poslovanju), članka 294.b (davanje mita u gospodarskom poslovanju), članka 337. (zlouporaba položaja i ovlasti), članka 338. (zlouporaba obavljanja dužnosti državne vlasti), članka 343. (protuzakonito posredovanje), članka 347. (primanje mita) i članka 348. (davanje mita) iz Kaznenog zakona (Narodne novine, br. 110/97, 27/98, 50/00, 129/00, 51/01, 111/03, 190/03, 105/04, 84/05, 71/06, 110/07, 152/08, 57/11, 77/11 i 143/12);
c) prijevaru, na temelju:
   - članka 236. (prijevara), članka 247. (prijevara u gospodarskom poslovanju), članka 256. (utaja poreza ili carine) i članka 258. (subvencijska prijevara) Kaznenog zakona i
   - članka 224. (prijevara), članka 293. (prijevara u gospodarskom poslovanju) i članka 286. (utaja poreza i drugih davanja) iz Kaznenog zakona (Narodne novine, br. 110/97, 27/98, 50/00, 129/00, 51/01, 111/03, 190/03, 105/04, 84/05, 71/06, 110/07, 152/08, 57/11, 77/11 i 143/12)
d) terorizam ili kaznena djela povezana s terorističkim aktivnostima, na temelju:
   - članka 97. (terorizam), članka 99. (javno poticanje na terorizam), članka 100. (novačenje za terorizam), članka 101. (obuka za terorizam) i članka 102. (teroristička udruženje) Kaznenog zakona

- članka 169. (terorizam), članka 169.a (javno poticanje na terorizam) i članka 169.b (novačenje i obuka za terorizam) iz Kaznenog zakona (Narodne novine, br. 110/97, 27/98, 50/00, 129/00, 51/01, 111/03, 190/03, 105/04, 84/05, 71/06, 110/07, 152/08, 57/11, 77/11 i 143/12)

e) pranje novca ili financiranje terorizma, na temelju:
   - članka 98. (financiranje terorizma) i članka 265. (pranje novca) Kaznenog zakona i
   - članka 279. (pranje novca) iz Kaznenog zakona (Narodne novine, br. 110/97, 27/98, 50/00, 129/00, 51/01, 111/03, 190/03, 105/04, 84/05, 71/06, 110/07, 152/08, 57/11, 77/11 i 143/12)

f) dječji rad ili druge oblike trgovanja ljudima, na temelju:
   - članka 106. (trgovanje ljudima) Kaznenog zakona
   - članka 175. (trgovanje ljudima i ropstvo) iz Kaznenog zakona (Narodne novine, br. 110/97, 27/98, 50/00, 129/00, 51/01, 111/03, 190/03, 105/04, 84/05, 71/06, 110/07, 152/08, 57/11, 77/11 i 143/12),

kao ni za odgovarajuća kaznena djela koja, prema nacionalnim propisima države poslovnog nastana gospodarskog subjekta, odnosno države čiji sam državljanin, obuhvaćaju razloge za isključenje iz članka 57. stavka 1. točaka od (a) do (f) Direktive 2014/24/EU.

NAPOMENA: Davatelj ove Izjave, ovom Izjavom kao ažuriranim popratnim dokumentom dokazuje da podaci koji su sadržani u dokumentu odgovaraju činjeničnom stanju u trenutku dostave naručitelju te dokazuju ono što je gospodarski subjekt naveo u ESPD-u.

_____
(ime i prezime osobe iz članka 251. stavak 1. točka 2.)

_____
(potpis osobe iz članka 251. stavak 1. točka 2.)

Ovaj obrazac potpisuje osoba (osim ovlaštene/ih osobe/a za zastupanje gospodarskog subjekta koja/e je/su za gospodarski subjekt i za sebe dao/dale Izjavu o nekažnjavanju), koja je član upravnog, upravljačkog ili nadzornog tijela ili koje imaju ovlasti zastupanja, donošenja odluka ili nadzora toga gospodarskog subjekta, a koja nije državljanin Republike Hrvatske. Izjava o nekažnjavanju mora biti s ovjerenim potpisom kod nadležne sudske ili upravne vlasti, javnog bilježnika ili strukovnog ili trgovinskog tijela u državi poslovnog nastana gospodarskog subjekta, odnosno državi čiji je osoba državljanin.

NAPOMENA: Prihvaća se i Izjava o nekažnjavanju s ovjerenim potpisom kod javnog bilježnika iz Republike Hrvatske.

Izjavu može dati osoba po zakonu ovlaštena za zastupanje gospodarskog subjekta za gospodarski subjekt i za sve osobe koje su članovi upravnog, upravljačkog ili nadzornog tijela ili imaju ovlasti zastupanja, donošenja odluka ili nadzora gospodarskog subjekta.

IZJAVA O NEPOSTOJANJU OKOLNOSTI IZ ČLANKA 252. STAVAK 1. TOČKA 2. POSLOVNI NASTAN IZVAN REPUBLIKE HRVATSKE

Temeljem članka 252 stavka 1. točka 2. i članka 265. stavka 2. Zakona o javnoj nabavi (Narodne novine, br. 120/16), kao osoba koja je ovlaštena za zastupanje gospodarskog subjekta dajem sljedeću:

I Z J A V U O N E P O S T O J A N J U R A Z L O G A Z A I S K L J U Č E N J E I Z Č L A N K A 252. S T A V A K 1. T O Č K A 2.

kojom ja _____ iz_____
(ime i prezime) *(adresa stanovanja)*

broj osobne iskaznice _____ izdane od_____,

kao osoba ovlaštena po zakonu za zastupanje za gospodarski subjekt kojeg zastupam:

_____
(naziv i adresa gospodarskog subjekta, OIB zemlje poslovnog nastana)

Izjavljujem da je gospodarski subjekt kojeg zastupam ispunio sve obveze plaćanja dospjelih poreznih obveza i obveza za mirovinsko i zdravstveno osiguranje u Republici Hrvatskoj ili u državi poslovnog nastana gospodarskog subjekta, budući da gospodarski subjekt nema poslovni nastan u Republici Hrvatskoj.

NAPOMENA: Ovom Izjavom kao ažuriranim popratnim dokumentom Gospodarski subjekt dokazuje da podaci koji su sadržani u dokumentu odgovaraju činjeničnom stanju u trenutku dostave naručitelju te dokazuju ono što je gospodarski subjekt naveo u ESPD-u. Ova Izjava se smatra ažuriranom (ažurnim popratnih dokumentom), ukoliko je dana (datum potpisa) nakon primitka zahtjeva od strane Naručitelja za dostavu ažuriranih popratnih dokumenata.

M.P.

_____
(ime, prezime ovlaštene osobe po zakonu za zastupanje ponuditelja)

_____
(potpis ovlaštene osobe po zakonu za zastupanje ponuditelja)

Ovaj obrazac potpisuje/u osoba/e ovlaštena/e po zakonu za zastupanja gospodarskog subjekta u skladu s ovlastima navedenim u Izvodu iz sudskog, obrtnog, strukovnog ili drugog odgovarajućeg registra države sjedišta gospodarskog subjekta. Ovaj obrazac Izjave mora biti s ovjerenim potpisom kod nadležne sudske ili upravne vlasti, javnog bilježnika ili strukovnog ili trgovinskog tijela u državi poslovnog nastana gospodarskog subjekta, odnosno državi čiji je osoba državljanin.

NAPOMENA: Prihvaća se i Izjava s ovjerenim potpisom kod javnog bilježnika iz Republike Hrvatske.

**IZJAVA O NEPOSTOJANJU OKOLNOSTI IZ ČLANKA 254. STAVAK 1. TOČKA 2.
POSLOVNI NASTAN U HRVATSKOJ ILI
U DRŽAVI POSLOVNOG NASTANA GOSPODARSKOG SUBJEKTA**

Temeljem članka 254 stavka 1. točka 2. i članka 265. stavka 2. Zakona o javnoj nabavi (Narodne novine, br. 120/16), kao osoba ovlaštena po zakonu za zastupanje gospodarskog subjekta dajem sljedeću:

**I Z J A V U O N E P O S T O J A N J U R A Z L O G A Z A I S K L J U Č E N J E
I Z Č L A N K A 254. S T A V A K 1. T O Č K A 2.**

kojom ja _____ iz_____
(ime i prezime) *(adresa stanovanja)*

broj osobne iskaznice _____ izdane od_____,

kao osoba ovlaštena po zakonu za zastupanje gospodarskog subjekta kojeg zastupam:
_____
(naziv i adresa gospodarskog subjekta, OIB ili identifikacijski broj države poslovnog nastana)

Izjavljujem da nad gospodarskim subjektom kojeg zastupam nije otvoren stečajni postupak, da nije nesposoban za plaćanje ili prezadužen, da nije u postupku likvidacije, da njegovom imovinom ne upravlja stečajni upravitelj ili sud, da nije u nagodbi s vjerovnicima, da nije obustavio poslovne aktivnosti ili nije u bilo kakvoj istovrsnoj situaciji koja proizlazi iz sličnog postupka prema nacionalnim zakonima i propisima.

NAPOMENA: Gospodarski subjekt ovom Izjavom, kao ažuriranim popratnim dokumentom dokazuje da podaci koji su sadržani u dokumentu odgovaraju činjeničnom stanju u trenutku dostave naručitelju te dokazuju ono što je gospodarski subjekt naveo u ESPD-u.

M.P.

_____
(ime, prezime ovlaštene osobe po zakonu za zastupanje ponuditelja)

_____
(potpis ovlaštene osobe po zakonu za zastupanje ponuditelja)

UPUTA: Ovaj obrazac Izjave potpisuje/u osoba/e ovlaštena/e po zakonu za zastupanje gospodarskog subjekta u skladu s ovlastima navedenim u Izvodu iz sudskog, obrtnog, strukovnog ili drugog odgovarajućeg registra države sjedišta gospodarskog subjekta. Ova Izjava mora biti s ovjerenim potpisom kod nadležne sudske ili upravne vlasti, javnog bilježnika ili strukovnog ili trgovinskog tijela u državi poslovnog nastana gospodarskog subjekta, odnosno državi čiji je osoba državljanin.

NAPOMENA: Prihvaća se i Izjava s ovjerenim potpisom kod javnog bilježnika iz Republike Hrvatske.

kao Prilog br. 2. – Troškovnik,

Naručitelj objavljuje nestandardizirani troškovnik u excel formatu, koji je ponuditelj obvezan popuniti sukladno opisanom u točki 2.6. ove Dokumentacije

Kriteriji ENP su:

1. Cijena ponude (CP),
2. Broj tehničkih stručnjaka ponuditelja koji posjeduju certifikate (TS).

Temeljem iskazane ponuđene ukupne cijene ponude i svih kriterija ENP u troškovniku Naručitelja provođenjem apsolutnog modela izračuna Naručitelj primjenjuje slijedeću formulu izračuna pri čemu je formula za izračun usklađene cijene ponude (UCP):

UCP = CP – TS

Naručitelj napominje da je bolje rangirana ponuda ona čija je usklađena cijena (UCP) manja.

Ponude ostvaruju umanjenja ponuđene cijene ovisno o ponuđenim vrijednostima kriterija na slijedeći način:

2. Broj tehničkih stručnjaka ponuditelja koji posjeduju certifikate (TS) naručitelj će usporedbom ponuda dodatno bodovati kao umanjenje u odnosu na ponuđenu cijenu za iznose sukladno karakteristikama iz priložene podjele kako slijedi:

11 tehničkih stručnjaka = 0,00 kn
12-15 tehničkih stručnjaka = 70.000,00 kn
16 i više tehničkih stručnjaka = 140.000,00 kn

Ponuditelj u svrhu dokazivanja broja tehničkih stručnjaka ponuditelja koji posjeduju tražene certifikate u ponudi mora dostaviti izjavu ponuditelja o tehničkim stručnjacima koji će biti uključeni u ugovor o javnoj nabavi, neovisno o tome pripadaju li oni gospodarskom subjektu i bez obzira na pravnu prirodu njihovog međusobnog odnosa. Izjava i dokaz trebaju sadržavati dokaz da tehnički stručnjaci koji će biti uključeni u ugovor posjeduju odgovarajuće stručne kvalifikacije (certifikate) za poslove izvršenja predmeta nabave. Izjavu sastavlja, potpisuje i ovjerava odgovorna osoba. Izjava se nalazi u Prilogu br. 3.1. ove Dokumentacije.

Dokazi (uvjerenja ili certifikati) se mogu dostaviti na hrvatskom ili bilo kojem drugom jeziku s prijevodom na hrvatski jezik.

Potrebno je minimalno:

1) Certifikat Cisco Certified Design Professional (CCDP) – minimalno jedan (1) tehnički stručnjak,
2) Certifikat Cisco Certified Internetwork Expert Data Center (CCIE Data Centre) – minimalno jedan (1) tehnički stručnjak,
3) Certifikat Cisco Certified Internetwork Expert Routing & Switching (CCIE Routing and switching) – minimalno jedan (1) tehnički stručnjak,
4) Certifikat Cisco Certified Internetwork Expert Collaboration (CCIE Collaboration) – minimalno jedan (1) tehnički stručnjak,
5) Certifikat Cisco Certified Internetwork Expert Security (CCIE Security) – minimalno jedan (1) tehnički stručnjak,
6) Certifikat VMware Certified Advanced Professional - Data Center Virtualization Deploy 2020 - minimalno jedan (1) tehnički stručnjak,

7) Certifikat VMware Certified Professional - Data Center Virtualization 2019 – minimalno jedan (1) tehnički stručnjak,
8) Microsoft Certified Solutions Expert: Server Infrastructure - minimalno jedan (1) tehnički stručnjak,
9) Microsoft Certified Solutions Associate: SQL 2016 Database Administration - minimalno jedan (1) tehnički stručnjak,
10) Oracle Communications SBC Advanced Implementation Specialist - minimalno jedan (1) tehnička stručnjak
11) Certifikat CompTIA A+ ili jednakovrijedan – minimalno jedan (1) tehnički stručnjak,

Maksimalan broj dodatnih tehničkih stručnjaka za svaki od traženih certifikata, a koje će Naručitelj bodovati je jedan (1) tehnički stručnjak.

Primjer izračuna usklađene cijene ponude temeljem vrijednosti simuliranih ponuda Ponuditelja:

	Ponuditelj 1	Ponuditelj 2	Ponuditelj 3
CP	1.300.000,00 kn	1.390.000,00 kn	1.350.000,00 kn
TS	11 (- 0,00 kn)	14 (- 70.000,00 kn)	19 (- 140.000,00 kn)
UCP	1.300.000,00 kn	1.320.000,00 kn	1.210.000,00 kn
Rang	2	3	1

Sukladno kriterijima odabira ekonomski najpovoljnije ponude u postupku javne nabave velike vrijednosti, predmeta nabave Nadogradnje Call managera, ev. br. 5-VV-21, a u svrhu dokazivanja broja tehničkih stručnjaka ponuditelja koji posjeduju certifikate, dajem/o sljedeću:

IZJAVU O TEHNIČKIM STRUČNJACIMA PONUDITELJA[1]

_____

_____

(naziv i sjedište gospodarskog subjekta, OIB)

Izjavljujem/o da raspolažemo sljedećim tehničkim stručnjacima koji posjeduju tražene certifikate, a koji će biti uključeni u ugovor sukladno uvjetima dokumentacije iz javne nabave kako slijedi:

Red. broj	Certifikat	Broj tehničkih stručnjaka			Ime i prezime tehničkih stručnjaka
		minimalno	maksimalno	ponuditelj	
1)	Certifikat Cisco Certified Design Professional (CCDP)	1	2		
2)	Certifikat Cisco Certified Internetwork Expert Data Center (CCIE Data Centre)	1	2		
3)	Certifikat Cisco Certified Internetwork Expert Routing & Switching (CCIE Routing and switching)	1	2		
4)	Certifikat Cisco Certified Internetwork Expert Collaboration (CCIE Collaboration)	1	2		
5)	Certifikat Cisco Certified Internetwork Expert Security (CCIE Security)	1	2		
6)	Certifikat VMware Certified Advanced Professional - Data Center Virtualization Deploy 2020	1	2		
7)	Certifikat VMware Certified Professional - Data Center Virtualization 2019	1	2		
8)	Microsoft Certified Solutions Expert: Server Infrastructure	1	2		
9)	Microsoft Certified Solutions Associate: SQL 2016 Database Administration	1	2		
10)	Oracle Communications SBC Advanced Implementation Specialist	1	2		
11)	Certifikat CompTIA A+	1	2		
	UKUPNO	11	22		

Izjavi se prilažu dokazi[2] da tehnički stručnjaci koji će biti uključeni u ugovor o javnoj nabavi posjeduju odgovarajuće stručne kvalifikacije (certifikate) za poslove izvršenja predmeta nabave.

ZA PONUDITELJA

M.P.

_____

(ime, prezime i potpis ovlaštene/ih osobe/a)

[1] Izjavu nije potrebno ovjeriti kod javnog bilježnika

[2] Dokazi (uvjerenja ili certifikati) se mogu dostaviti na hrvatskom ili bilo kojem drugom jeziku s prijevodom na hrvatski jezik.

Izjava o dostavi jamstva za uredno izvršenje ugovora[3]

Ja,_____ iz _____
(ime i prezime) *(adresa stanovanja)*

broj osobne iskaznice_____ izdane od _____

kao odgovorna osoba _____ (naziv i adresa ponuditelja) ponuditelja izjavljujem da ćemo u roku do dvadeset (20) dana od dana potpisa ugovora s Republikom Hrvatskom, Ministarstvom financija, Carinskom upravom kao Naručiteljem, za nabavu

NADOGRADNJE CALL MANAGERA
EV. BROJ NABAVE: 5-VV-21

dostaviti bankovnu garanciju ili dokaz o uplati pologa na račun Naručitelja kao jamstvo za uredno izvršenje ugovora.

Bankovna garancija mora biti bezuvjetna, neopoziva, na prvi pisani poziv Naručitelja, bez prigovora i s rokom valjanosti trideset (30) dana od isteka važenja ugovora. Jamstvo za uredno izvršenje ugovora mora biti u iznosu od deset posto (10%) od vrijednosti ugovora o javnoj nabavi bez pripadajućeg PDV-a.

Ako odabrani ponuditelj kao jamstvo za uredno izvršenje ugovora dostavlja bankovnu garanciju, prilikom potpisa istoga treba zatražiti rezervaciju u banci, a Naručitelju dostaviti dokaz da je traženo jamstvo rezervirano. Nakon potpisa ugovora o javnoj nabavi od strane Naručitelja, odabranom ponuditelju se e-mailom dostavlja potpisani ugovor, kako bi mogao u banci dobiti traženo jamstvo, te isto dostaviti Naručitelju u roku do dvadeset (20) dana od dana obostranog potpisa, nakon čega Naručitelj odabranom ponuditelju dostavlja dva (2) primjerka potpisanih ugovora.

Jamstvo za uredno izvršenje ugovora vraća se odabranom ponuditelju nakon trideset (30) dana od dana proteka ugovornog razdoblja, ako je odabrani ponuditelj uredno izvršio sve svoje ugovorne obveze. Kod uplate pologa iz inozemstva, provizija za povrat uplate obračunava se na teret Ugovaratelja.

Jamstvo za uredno izvršenje ugovora biti će naplaćeno u slučaju povrede ugovornih obveza od strane odabranog ponuditelja. Ako jamstvo za uredno izvršenje ugovora ne bude naplaćeno, Naručitelj će ga vratiti odabranom ponuditelju.

Na zahtjev Naručitelja, odabrani ponuditelj će produžiti rok jamstva za uredno izvršenje ugovora.

U _____, _____ 2021. godine

ZA PONUDITELJA

M.P. _____
(ime, prezime i potpis ovlaštene osobe)

[3] Izjavu nije potrebno ovjeriti kod javnog bilježnika

Prilog br. 5. – prijedlog Ugovora

Republika Hrvatska, Ministarstvo financija, Carinska uprava, Zagreb, Alexandera von Humboldta 4a (OIB: 18683136487), koju zastupa ravnatelj Carinske uprave Mario Demirović (u nastavku: Naručitelj)
i
_____ (OIB: _____) koju/kojeg zastupa _____ (u nastavku: Ugovaratelj)
IBAN Ugovaratelja: _____
Poslovna banka Ugovaratelja: _____

zaključuju

UGOVOR
O NABAVI NADOGRADNJE CALL MANAGERA

evidencijski broj nabave: 5-VV-21
(u nastavku: Ugovor)

Članak I.

Ovaj Ugovor se zaključuje temeljem suglasnih volja ugovornih strana i odredbi Zakona o javnoj nabavi (Narodne novine, broj 120/16), nakon provedenog otvorenog postupka javne nabave velike vrijednosti, objavljenog u Elektroničkom oglasniku javne nabave Republike Hrvatske, dana _____ 2021. godine pod brojem: 2021/ _____,u Službenom listu Europske unije, dana _____ 2021. godine pod brojem: 2021/_____ i Ponude broj _____ od _____ 2021 godine, gdje je kao najpovoljniji ponuditelj odabran _____ _ (OIB: _____).

Predmet ovog Ugovora je nadogradnja softvera korporativne telefonije - Call Managera čime se, osiguranjem licenčnih prava korištenja softvera, postojeće komponente telefonskog sustava za korporativnu telefoniju Carinske uprave ažuriraju nadogradnjom na zadnju dostupnu verziju u trenutku realizacije čime se uspostavlja i osigurava pružanje podrške od strane proizvođača sukladno Troškovniku i Tehničkoj specifikaciji koji su sastavni dio ovog Ugovora kao Prilozi br. 1. i 2. istoga.

Nadogradnjom i implementacijom komponenti na novije verzije ograničava se korištenje starijih IP telefona koji nisu u mogućnosti raditi na novijim platformama te je iste potrebno zamijeniti novim uređajima prije nadogradnje softvera.

Detaljan opis predmeta nabave nalazi se u Prilogu br. 2. ovog Ugovora – Tehnička specifikacija.

Članak II.

Ugovara se ukupna vrijednost nabave Robe iz članka 1. stavka 2. ovog Ugovora, u iznosu _____ **kn bez poreza na dodanu vrijednost,** odnosno _____ **kn s porezom na dodanu vrijednost**.

Stvarna nabavljena količina Robe na temelju ovog sklopljenog Ugovora može biti veća ili manja od okvirne količine, a ovisit će o stvarnoj potrebi Naručitelja tijekom važenja ovog Ugovora.

Okvirna količina predmeta nabave sukladna je Troškovniku - Prilogu br. 1. ovog Ugovora.

Jedinična cijena je nepromjenjiva tijekom trajanja ovog Ugovora. U cijenu ponude bez poreza na dodanu vrijednost su uračunati svi popusti i troškovi isporuke.

Članak III.

Ugovaratelj se obvezuje isporučiti Robu na lokaciju Naručitelja u Zagrebu: Područni carinski ured Zagreb, Avenija Dubrovnik 11, Zagreb, u roku od šest (6) mjeseci od dana sklapanja ovog Ugovora.

Članak IV.

Osoba Naručitelja za kontakt i provedbu ovog Ugovora je:
Filip Luter, e-mail: filip.luter@carina.hr , telefon: 01/6211-282 ili Dragutin Kosmat, e-mail: dragutin.kosmat@carina.hr , telefon: 01/6211-263.

Osoba Ugovaratelja za kontakt i provedbu ovog Ugovora je: _____, e-mail: _____ , telefon: _____, telefax: _____.

Članak V.

Predujam je isključen, kao i traženje sredstava osiguranja plaćanja.

Naručitelj će isporučenu Robu platiti temeljem ispostavljenog eRačuna, prema cijenama iz Troškovnika, u roku do trideset (30) dana od dana primitka urednog eRačuna za stvarno isporučenu Robu sa dokazom o isporučenoj Robi.

eRačun se dostavlja uz dokaz o isporuci Naručitelju sukladno odredbama Zakona o elektroničkom izdavanju računa u javnoj nabavi. Dokaz o isporuci mora biti ovjeren i potpisan od odgovorne osobe Naručitelja na lokaciji gdje je isporuka izvršena.

Šifra za dostavu elektroničkog računa putem Financijske agencije kao centralnog informacijskog posrednika ili drugih informacijskih posrednika koji su povezani s Financijskom agencijom je za Središnji ured – 11002 .

Članak VI.

Ugovaratelj odgovara Naručitelju za sve izravne i neizravne štete uzrokovan njegovom namjerom ili nepažnjom do iznosa stvarne štete. Odgovornost za štetu utvrđuje se u skladu s odredbama Zakona o obveznim odnosima.

Članak VII.

Ugovaratelj se obvezuje dostaviti Naručitelju jamstvo za uredno ispunjenje ugovora u obliku bankovne garancije ili dokaza o uplati novčanog pologa na račun Državnog proračuna Republike Hrvatske, u roku do dvadeset (20) dana od dana zaključenja ovog Ugovora.

Bankovna garancija mora biti bezuvjetna, neopoziva, na prvi pisani poziv Naručitelja, bez prigovora.

Ako Ugovaratelj kao jamstvo za uredno izvršenje ugovora dostavlja bankovnu garanciju, prilikom potpisa istoga treba zatražiti rezervaciju u banci. Nakon potpisa ovog Ugovora od strane Naručitelja, Ugovaratelju se e-mailom dostavlja potpisani Ugovor, kako bi mogao u banci dobiti traženo jamstvo, te isto dostaviti Naručitelju u roku do dvadeset (20) dana od dana obostranog potpisa, nakon čega Naručitelj Ugovaratelju dostavlja dva (2) primjerka potpisanih Ugovora.

Jamstvo za uredno ispunjenje ugovora mora biti bezuvjetno, neopozivo, na prvi pisani poziv Naručitelja, bez prigovora i s rokom valjanosti trideset (30) dana od isteka važenja ugovora, u iznosu od deset posto (10%) od vrijednosti ugovora o nabavi bez pripadajućeg poreza na dodanu vrijednost, odnosno na _____ kn.

U slučaju povrede ugovornih obveza, Naručitelj će Ugovaratelju uputiti opomenu kojom zahtijeva da se učinjeni propust ispravi u danom roku. U slučaju da Ugovaratelj ne ispravi učinjeni propust u roku danom u opomeni, Naručitelj će naplatiti jamstvo za uredno ispunjenje ugovora i raskinuti ovaj Ugovor.

Jamstvo za uredno ispunjenje ugovora vraća se Ugovaratelju nakon trideset (30) dana od dana proteka ugovornog razdoblja, ako je Ugovaratelj uredno izvršio sve svoje ugovorne obveze.

Naplata jamstva za ozbiljnost ponude će se izvršiti u slučaju odbijanja potpisivanja ovog Ugovora, odnosno nedostavljanja jamstva za uredno izvršenje ugovora u roku do dvadeset (20) dana od dana sklapanja ovog Ugovora.

Na zahtjev Naručitelja, Ugovaratelj će produžiti rok jamstva za uredno izvršenje ugovora.

Čanak VIII.

Ukoliko Ugovaratelj ne izvrši svoje obveze koje su predmet ugovora u ugovorenim rokovima ili naknadno ostavljenim rokovima kada je mogućnost istih predviđena ugovorom, Naručitelj ima pravo naplatiti od Ugovaratelja ugovornu kaznu u iznosu do pet posto (5%) ukupne vrijednosti ugovora sa porezom na dodanu vrijednost.

Ukoliko Ugovaratelj neuredno izvrši svoje obveze koje su predmet ugovora, Naručitelj ima pravo naplatiti od Ugovaratelja ugovornu kaznu u iznosu do pet posto (5%) ukupne vrijednosti ugovora sa porezom na dodanu vrijednost.

Ukoliko Ugovaratelj izvrši svoje obveze koje su predmet ugovora sa zakašnjenjem, Naručitelj ima pravo naplatiti od Ugovaratelja ugovornu kaznu u iznosu od 0,1% od ukupne vrijednosti ugovora s porezom na dodanu vrijednost za svaki dan neopravdanog kašnjenja, ali najviše do pet posto (5%) od ukupne vrijednosti ugovora s porezom na dodanu vrijednost.

Ukoliko bi Naručitelj po toj osnovi pretrpio veću štetu od iznosa iz stavaka 1., 2. i 3. iz ovog članka, ima pravo zahtijevati razliku do potpune naknade štete.

Pravo na naplatu ugovorne kazne ne isključuje naplatu jamstva za uredno ispunjenje ugovora.

Ugovorne kazne iz stavaka 2. i 3. iz ovog članka mogu se kumulirati.

Naručitelj će za iznos ugovorne kazne umanjiti plaćanje po računu Ugovaratelja, pod uvjetom da Ugovor ne bude raskinut.

Za slučaj da Ugovaratelj ne izvrši Uslugu, Naručitelj ima pravo organizirati isporuku od strane druge odgovarajuće osobe, zahtijevati sniženje cijene ili izjaviti da raskida Ugovor. Troškovi koji bi nastali na strani Naručitelja temeljem takvog postupanja Ugovaratelja u cijelosti padaju na teret Ugovaratelja.

Članak IX.

Svaka ugovorna strana može otkazati Ugovor pisanim putem, u skladu s pozitivnim pravnim propisima Republike Hrvatske, ne narušavajući već dogovoreni termin isporuke i plaćanja predmetne Robe.

Ovaj se Ugovor može raskinuti i sporazumom ugovornih strana.

Otkazni rok iznosi trideset (30) dana, a teče od primitka pisane obavijesti o raskidu odnosno otkazu Ugovora.

Članak X.

Osobni podaci se prikupljaju, obrađuju, koriste istima se raspolaže na način predviđen Općom uredbom o zaštiti osobnih podataka Europske unije 2016/679 (GDPR), te s istom usklađenih i primjenjivih propisa Republike Hrvatske.

Priroda obrade osobnih podataka je određena u cijelosti ovim Ugovorom i u skladu je s opisom usluge, te se ujedno čini nespornim da će obrada osobnih podataka temeljem ovog Ugovora trajati kao i sam Ugovor.

Ugovorne strane čine nespornim da potpisom ovog Ugovora ujedno daju i privolu za obradu osobnih podataka potrebnih za provedbu istoga, sve sukladno odredbama prethodno navedene Uredbe EU 2016/679.

Članak XI.

Svi poslovni, financijski i drugi povjerljivi podaci, znanje i iskustvo, te svi podaci koji su prikupljeni i obrađeni u vezi s provedbom ovog Ugovora predstavljaju poslovnu tajnu i ne mogu se odavati niti nakon isteka ovog Ugovora. Ugovaratelj se obvezuje da će takve podatke koristiti isključivo u svrhu isporuke Robe, te da ih neće prenositi trećim osobama bez izričitog pristanka Naručitelja, te se obvezuje naknaditi svu štetu koja nastane zbog povrede takve tajnosti.

Ako su neki podaci označeni određenim stupnjem tajnosti, primjenjivati će se zaštita podataka sukladno propisima za tu vrstu tajnosti. Obveza čuvanja tajne ostaje i nakon ispunjenja ovog Ugovora, sukladno važećim zakonskim propisima.

Za neovlašteno korištenje podataka iz poslovanja druge ugovorne strane, te za naknadu štete do koje dođe pri tome, odgovara strana koja je neovlašteno koristila ili prenijela podatke.

Članak XII.

Ugovaratelj se obvezuje obaviti povjerene mu poslove ovim Ugovorom, a definirane i opisane Ponudom, savjesno, u roku određenim ovim Ugovorom, te pri tome postupajući pažnjom dobrog stručnjaka uzimajući u obzir specifičnosti koje proizlaze iz obavljanja predmetnih usluga za Naručitelja.

Ukoliko nakon sklapanja ovog Ugovora nastupe okolnosti koje ugovorne strane nisu mogle predvidjeti, izbjeći ili otkloniti, a iste priječe izvršenje ugovornih obveza, Ugovorne strane mogu pisanim putem dopustiti produženje roka za izvršenje ugovorne obveze za vrijeme trajanja tih okolnosti.

Članak XIII.

Za sva pitanja koja nisu regulirana odredbama ovog Ugovora, a imaju utjecaja na njegovu provedbu, Ugovorne su strane sporazumne da će primjenjivati odredbe Zakona o javnoj nabavi i Zakona o obveznim odnosima.

Članak XIV.

Sve eventualne sporove proizašle iz ovoga Ugovora ugovorne strane će pokušati riješiti sporazumno.

Ako u tome ne uspiju sporovi koji proizlaze iz ovog ugovora i u vezi s njim, uključujući i sporove koji se odnose na pitanja njegovog valjanog nastanka, povrede ili prestanka, kao i na pravne učinke koji iz toga proistječu, konačno će se riješiti arbitražom u skladu sa

važećim Pravilnikom o arbitraži pri Stalnom arbitražnom sudištu Hrvatske gospodarske komore (Zagrebačkim pravilima).

Članak XV.

Ugovor stupa na snagu danom potpisa obiju ugovornih strana, a primjenjuje se za razdoblje od sedam (7) mjeseci.

Članak XVI.

Ugovor je sastavljen u četiri (4) istovjetna jednako važeća primjerka, od kojih svaka strana zadržava po dva (2) primjerka.

KLASA: 406-05/21-01/69
URBROJ: 513-02-1420/__-21-__

U _____, _____2021. godine

U Zagrebu, _____ 2021. godine

ZA UGOVARATELJA

_____

_____

_____

ZA NARUČITELJA
RAVNATELJ CARINSKE UPRAVE

Mario Demirović

Prilog:

1. *Troškovnik*
2. *Tehnička specifikacija*

Prilog br. 6. – Tehnička specifikacija

Ministarstvo financija, Carinska uprava

Tehnička specifikacija nadogradnje Call Managera

SADRŽAJ:

SADRŽAJ: ... 47
1. CILJ NABAVE ... 48
2. OPIS PREDMETA NABAVE ... 48
3. OPIS POSTOJEĆEG SUSTAVA ... 50
3.1. OPIS POSTOJEĆEG KOMUNIKACIJSKOG SUSTAVA IP TELEFONIJE CARINSKE UPRAVE I KONTAKT CENTRA ... 50
3.2. OPIS POSTOJEĆEG APLIKATIVNOG PODSUSTAVA KONTAKT CENTAR, HELPDESK APLIKACIJE I SUSTAVA APLIKACIJE TELEFONSKI IMENIK ... 51
3.2.1. Kontakt centar aplikacija ... 51
3.2.2. HelpDesk aplikacija ... 52
3.2.3. Opis aplikativnog rješenja ComReport - Izvještaji ... 53
3.2.4. Aplikacija Telefonski imenik ... 53
3.2.5. Specifikacija zajednički primijenjenih standarda i tehnologija za prethodno opisane aplikacije ... 54
3.3. OPIS POSTOJEĆIH TELEFONA KOJE JE POTREBNO OBNOVITI USLIJED NADOGRADNJE SUSTAVA ... 55
4. OPIS I TEHNIČKA SPECIFIKACIJA OPREME ... 55
4.1. PROGRAMSKA OPREMA ZA NADOGRADNJU SUSTAVA IP TELEFONIJE ... 55
4.2. PROGRAMSKA OPREMA ZA NADOGRADNJU KONTAKT CENTRA ... 55
4.3. PROGRAMSKA OPREMA ZA NADOGRADNJU SUSTAVA PHONEX ONE ... 56
4.4. PROGRAMSKA OPREMA ZA NADOGRADNJU SUSTAVA XMEDIUS FAX ... 56
4.5. TELEFON TIP1 ZA ZAMJENU POSTOJEĆIH STARIH UREĐAJA ... 56
4.6. TELEFON TIP2 ZA ZAMJENU POSTOJEĆIH STARIH UREĐAJA ... 57
4.7. DODATAK ZA IP TELEFON TIP2 ZA DODATNE FUNKCIONALNOSTI ... 58
4.8. VIRTUALNI SBC/OCOM SUSTAV ZA POVEZIVANJE IP PBX SUSTAVA NA USLUGE PRUŽATELJA TELEKOMUNIKACIJSKIH USLUGA PUTEM SIP PROTOKOLA (SESSION BORDER CONTROLLER/COMMUNICATION OPERATIONS MONITOR) ZA CENTRALNU KOMUNIKACIJSKU LOKACIJU ... 59
4.9. VIRTUALNI SBC/OCOM SUSTAV ZA POVEZIVANJE IP PBX SUSTAVA NA USLUGE PRUŽATELJA TELEKOMUNIKACIJSKIH USLUGA PUTEM SIP PROTOKOLA (SESSION BORDER CONTROLLER/COMMUNICATION OPERATIONS MONITOR) ZA REZERVNU KOMUNIKACIJSKU LOKACIJU ... 63
4.10. PROGRAMSKA OPREMA ZA PROŠIRENJE SUSTAVA IP TELEFONIJE VIDEOKONFERENCIJSKIM POSLUŽITELJIMA I PRIPADAJUĆIM FUNKCIONALNOSTIMA ... 63
5. USLUGA INSTALACIJE ... 64
5.1. NADOGRADNJA TELEFONIJE I KONTAKT CENTRA I PROŠIRIVANJE FUNKCIONALNOSTI VIDEO OPREMOM ... 64
5.2. USLUGA INSTALACIJE I NADOGRADNJE VIRTUAL SBC/OCOM RJEŠENJA ZA SIP TRUNK POVEZIVANJE ... 64
5.3. USLUGA INSTALACIJE IP TELEFONA ... 65
5.4. ISPORUKE KOJE SE OČEKUJU TIJEKOM PROVEDBE OVOG PROJEKTA ... 65

1. Cilj nabave

Glavni cilj nabave i projekta je provedba nadogradnje postojećeg komunikacijskog sustava Carinske uprave na najnoviju verziju podržanu od strane proizvođača kako bi se osigurao rad telefonske komunikacije Carinske uprave. S ciljem osiguranja rada telefonske komunikacije Carinske uprave potrebno je nadograditi softver korporativne telefonije (Call Manager), ažurirati sustav najnovijim zakrpama i nadogradnjom na noviju verziju, te ponovno uspostaviti i osigurati pružanje podrške od strane proizvođača. Ujedno je nabavom i projektom sustav potrebno proširiti sa videokonferencijskim mogućnostima čime bi se omogućila sigurna videokomunikacija unutar Carinske uprave i povezivanje prema vanjskim sudionicima te time stvorili dodatni preduvjeti za rad službenika Carinske uprave u virtualnom okruženju što je jedna od ključnih usluga Informacijskog sustava u uvjetima pandemije. U sklopu nadogradnje kao preduvjet opisanom cilju potrebno je modernizirati Oracle Session Border Controler (SBC) čvorove za povezivanje na SIP trunk pružatelja usluga za uspostavu govorne usluge i zanoviti određenu količinu telefonskih uređaja koji zbog dotrajalosti i zastarjelosti više ne mogu raditi u okruženju nove verzije platforme.

2. Opis predmeta nabave

Obzirom da je postojeća okolina i softver sustava glasovne komunikacije u Carinskoj upravi na starijim verzijama aplikacije za koje više nije moguće dobiti podršku proizvođača kod poteškoća u radu, u sklopu nabave nadogradnje Call Managera i projekta koji će se po provedenoj nabavi provesti planirano je i potrebno napraviti:

-Osiguranjem licenčnih prava korištenja softvera, postojeće komponente telefonskog sustava za korporativnu telefoniju potrebno je, preuzimanjem softvera, instalacijom, konfiguracijom i prilagodbama, nadograditi na zadnju dostupnu verziju u trenutku realizacije. Po nadogradnji i provedenim aktivnostima integracije i konfiguracije ponovno je potrebno uspostaviti sve funkcionalnosti postojećeg sustava komunikacije u Carinskoj upravi.

Komponente koje je potrebno nadograditi su:

-Cisco Unified Communications Manager poslužitelji,
-Cisco Unified Contact Center Enterprise poslužitelji, odnosno poslužitelji kontakt centra
-MIND PhonEX ONE sustav za evidentiranje i tarifiranje poziva te
-XMedius faks poslužitelji

Trenutna verzija Cisco Unifed Communications Manager (CUCM) programske opreme je 11.0 dok je aktualno dostupna verzija Cisco Unifed Communications Manager 12.5. S obzirom da je podrška proizvođača za verziju 11.0 istekla 31.7.2020., a podrška za kontakt centar ističe 30.4.2021., predmet nabave je nadogradnja na novu (višu) verziju uslijed potrebe nastavka podrške proizvođača i čime se omogućava dodavanje novih uređaja i novih funkcionalnosti koje su potrebne u svakodnevnom radu u Carinskoj upravi.
S obzirom na izmjene u Finesse aplikativnom sučelju (verzije 12.5) bit će potrebna prilagodba zavisnih aplikacija i provedena testiranja da se potvrdi ispravnost postojećih funkcionalnosti.
U sklopu nadogradnje Cisco Communications Manager-a potrebna je nadogradnja i Contact Center Enterprise poslužitelja. Poslužitelji kontakt centra se oslanjaju na Cisco Communications Manager za upravljanje pozivima, te je stoga potrebno provesti usklađenje verzija softvera.

-Nadalje, potrebno je modernizirati sustav SBC (Oracle Session Border Controler) čvorova migracijom postojećih fizičkih uređaja i implementiranih konfiguracija u virtualnu okolinu SBC/OCOM. Dodatno u virtualnu okolinu potrebno je implementirati sustav za nadzor kvalitete – OCOM i omogućiti pregled izvještaja, statistički prikaz kvalitete govorne usluge, povijesnu i trenutnu analizu SIP prometa. Migraciju i nadogradnju sa fizičkih na virtualne uređaje potrebno je provesti na dva redundantna uređaja na primarnoj komunikacijskoj lokaciji kao i na jednom uređaju na rezervnoj komunikacijskoj lokaciji.

-Isto tako, provedbom nabave i tijekom implementacije, postojeće sustave potrebno je dodatno proširiti poslužiteljima za omogućavanje videokonferencija na opremi Carinske uprave. Navedeno je potrebno realizirati implementacijom Meeting poslužitelja i implementacijom poslužiteljima za komunikaciju s vanjskim sudionicima koji moraju omogućiti pristup komunikacijskoj infrastrukturi Carinske uprave bez korištenja VPN konfiguracija. Komponente koje omogućuju ove funkcionalnosti su primjerice Cisco Expressway-C i Cisco Expressway-E. Proširenjem sustava sa video okolinom potrebno je omogućiti organiziranje do 25 istovremenih sastanaka s osobnim licencama i do dva sastanka s dijeljenim licencama.

-Obzirom da nadogradnja i implementacija komponenti Cisco Unified Communications Managera na novije verzije produkta ograničava korištenje starijih IP telefona (stariji telefoni zbog zastarjelosti više nisu u mogućnosti raditi na novijim platformama) sve starije modele IP telefona u Carinskoj upravi potrebno je zamijeniti novim uređajima. Analizom je trenutno utvrđeno da se radi o modelima telefona: Cisco 7905, Cisco 7912 i Cisco 7971. Sve takve modele u Carinskoj upravi potrebno je zamijeniti novijim uređajima. Ova nabave planira nabavu dodatne količine uređaja sukladno troškovniku, analizu od strane izvršitelja gdje su trenutno instalirani zastarjeli uređaji, i provedbu njihove zamjene (isporuke novih uređaja na lokacije Carinske uprave, zamjene i konfiguracija uređaja, dostava starih uređaja na sabirno mjesto prema dogovoru sa naručiteljem.

-Provedbom implementacije od strane izvršitelja potrebno je analizirati i u potpunosti provesti migraciju i integraciju postojećih podataka, konfiguracija i komponenti ovog dijela Informacijskog sustava na nove okoline. To se odnosi i na postojeće aplikacije koje su poslužene ili visoko integrirane sa ovom okolinom:

- Kontakt centar
- HelpDesk aplikacija
- Telefonski imenik
- ComReport (izvještaji)

Poslovni procesi i korištenje ovih aplikacija mora se zadržati u punoj funkcionalnosti i nakon provedenih nadogradnji.

Kroz provedbu nabave i realizaciju potrebno je osigurati podršku i jamstvo za sve uređaje na godinu dana i isporuku robe i provedbu usluga realizirati po načelu „ključ u ruke“. Isto tako prilikom implementacije potrebno je pridržavati se principa najbolje prakse, ISMS principa i primjenjivati Project management metode.

3. Opis postojećeg sustava

3.1. *Opis postojećeg komunikacijskog sustava IP telefonije Carinske uprave i kontakt centra*

Jedinstveni komunikacijski sustav, odnosno sustav IP telefonije u Informacijskom sustavu Carinske uprave sastoji se od sljedećih komponenti:

- Cisco Communications Manager klaster za korporativnu IP telefoniju – četiri poslužitelja – (CCM)
- Cisco Communications Manager klaster za kontakt centar – dva poslužitelja
- Cisco Contact Centar poslužitelji
- MIND PhonEX One – sustav za evidentiranje i tarifiranje poziva
- XMedius FAX poslužitelji
- Aplikativni sustav kontakt centra – jedan poslužitelj
- Cisco HyperFlex i UCS poslužitelji na kojima su instalirane sve aplikacije

Trenutna verzija Cisco Unifed Communications Manager (CUCM) programske opreme instalirane u Carinskoj upravi je 11.0 dok je aktualno dostupna verzija Cisco Unifed Communications Manager 12.5. Podrška proizvođača za verziju 11.0 istekla 31.7.2020., a podrška za kontakt centar ističe 30.4.2021.
U sklopu nadogradnje Cisco Communications Manager-a planirano je nadograditi i Contact Centar Enterprise poslužitelje. Poslužitelji kontakt centra se oslanjaju na Cisco Communications Manager za upravljanje pozivima, te je stoga potrebno provesti usklađenje verzija softvera. Kontakt centar trenutno sadrži licence za 31 Cisco Premium agenta.
Sustav IP telefonije u Carinskoj upravi sastoji se i od MIND PhonEX One, sustav za evidentiranje i tarifiranje poziva. Ova komponenta se direktno oslanja na bazu Cisco Communications Manager servera iz koje prikuplja podatke o pozivima. Trenutačna verzija ove komponente je 3.10. Uslijed nadogradnje Cisco Communications poslužitelja na novu verziju potrebno je nadograditi i PhonEX One poslužitelj s verzije 3.10 na verziju 5.x kako bi se ostvarila podrška za novu verziju Communications Manager-a.
Nadalje sustav se sastoji i od Session Border Controller (SBC) komponente za povezivanje IP PBX sustava na usluge pružatelja telekomunikacijskih usluga putem SIP protokola. Trenutni je instaliran SBC AP3820 hardver.
Za potrebe sigurnog povezivanja prema SIP trunk izlazu pružatelja telekomunikacijskih usluga koristi se Oracle Session Border Controller (SBC) komponenta. Sustav je realiziran kroz primarni SBC par na primarnoj komunikacijskoj lokaciji (u redundanciji) koji se koristi za povezivanje prema pružatelju telekomunikacijskih usluga preko SIP protokola u produkciji i stvarnom radu. SBC komponenta koristi se i za prosljeđivanje SIP signalizacije prema primarnoj CCM instanci.
Istovremeno na rezervnoj komunikacijskoj lokaciji implementirana je rezervna SBC komponenta (bez redundancije) koja se koristi za komunikaciju prema pružatelju telekomunikacijskih usluga u slučaju prestanka rada primarne komunikacijske lokacije (proglašenje katastrofe prema DR procedurama).

Integracija komponenti primarne i rezervne komunikacijske lokacije pokazano na Slici 1

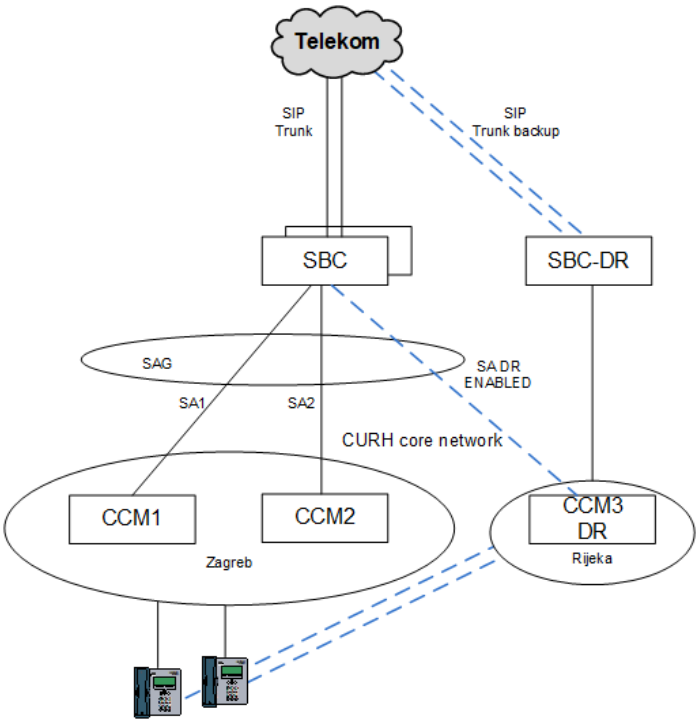

Slika 1. Prikaz postojeće implementacije sustava IP telefonije u Carinskoj upravi s pogledom na primarnu i rezervnu komunikacijsku lokaciju

3.2. *Opis postojećeg aplikativnog podsustava kontakt centar, Helpdesk aplikacije i sustava aplikacije telefonski imenik*

Aplikativni sustav Kontakt centar se sastoji od aplikacija:

- Kontakt centar
- HelpDesk aplikacija
- ComReport (izvještaji)
- Telefonski imenik

3.2.1. Kontakt centar aplikacija

Aplikativno rješenje za podršku rada agentima s IP telefonima realizirano je kao web aplikacija prezentirana agentu u obliku upravljačke ploče u zaglavlju HelpDesk aplikacije. Helpdesk aplikacija je zasebna aplikacija koja podržava poslovne procese službenika Helpdeska Carinske uprave prilikom pružanje podrške i zaprimanja prijava od strane službenika Carinske uprave ili gospodarstvenika koji u svakodnevnom radu i provedbi postupaka prema Carinskoj upravi koriste aplikativne sustave Carinske uprave.
Prijavom službenika u HelpDesk aplikaciju prenosi se identitet agenta (službenika) u KC aplikaciju. Ovisno o ulozi (odnosno o ovlaštenjima koja su vezana za ulogu) službenici imaju na raspolaganju različite funkcionalnosti aplikacije. Bilo kakva promjena u sustavu uloga i ovlaštenja u postojećoj okolini automatski se odražava na funkcioniranje KC aplikacije. Obzirom da su sustavi Kontakt centra i HelpDesk aplikacije visoko integrirani postojeće konfiguracije potrebno je rekonstruirati i uspostaviti i na novim okolinama implementiranim provedbom postupka ove javne nabave i slijednog projekta.

Nadalje postojeće rješenje KC aplikacije omogućava i od strane službenika se koriste opcije:

- bilježenje i pregled kontakata po svim kanalima komunikacije
- nadzor agenata i sustava
- praćenje učinkovitosti agenata i sustava
- uočavanje trendova, identificiranje zahtijeva klijenata
- jednostavnu integraciju s postojećim sustavima
- statistički prikaz podataka o Kontaktima (real-time i historijski)

Također u svakodnevnom radu koriste se i funkcionalnosti Agent Desktop modula (modul - telefon) koji služi za kontroliranje (upravljanje) glasovnim kanalom komunikacije. Modul podržava standardne funkcionalnosti upravljanja poput:

- Prijava/Odjava (prijava odnosno odjava u/iz KC-a)
- Status agenta (ispitivanje i promjena statusa agenta)
- Uvid u status klijenata na čekanju
  - koliko klijenata čeka na agenta po pojedinom servisu
  - najdulje vrijeme čekanja
- Pregled stanja svih agenata u Kontakt centru po skill grupama (odabir agenta iz grupe)
- Telefonski imenik – automatsko pozivanje odabirom
- Evidencija događaja
- Telefonska komunikacija
- Kontakti

Navedene komponente sustava Kontakt centra implementirane su na slijedećoj tehnološkoj platformi:

- Aplikacijski server: Websphere Liberty application server (18.0.0.4)
- DB server: IBM DB2 9.7
- Cisco UCCE: UCCE 11.0.1

U radu navedeni modul koristi cca. pedeset službenika Carinske uprave u smjenskom radu unutar Službe za operativnu komunikaciju i podršku i porte Središnjeg ureda.

3.2.2. HelpDesk aplikacija

Helpdesk aplikacija je zasebna aplikacija razvijena za potrebe podrške poslovnih procesa i rada službenika Carinske uprave, Službe za operativnu komunikaciju i podršku. Koriste je cca. stotinu službenika u Službi za operativnu komunikaciju i podršku kao prva linija podrške korisnicima i službenici drugih službi unutar Carinske uprave kao druga linija podrška korisnicima.

Rješenje je zasnovano je na Comdesk DLC (eng. *Document Life Cycle*) sustavu koji omogućava i olakšava modeliranje i izvođenje poslovnih procesa, praćenje tijeka dokumenata, generiranje pravovremenih podsjetnika i obavijesti, pretraživanje i unakrsno referenciranje objekata u procesu. Uz to je podržano i arhiviranje, administriranje, identifikacija korisnika Carinske uprave, kontrola pristupa i raspoložive akcije ovisno o ulozi i ovlaštenjima.

HelpDesk aplikacija je funkcionalno potpuno samostalna aplikacija napisana u programskom jeziku Java i može se izvršavati na bilo kojoj hardverskoj platformi. Helpdesk koristi bazu podataka u koju se spremaju svi podaci potrebni za njezino izvršavanje.

JEE aplikacija sastoji se od sljedećih dijelova:

- Web sloj – prezentacijski sloj za generiranje dinamičkih web stranica, kontrolu redoslijeda prikaz web stranica, validacija unesenih podataka

- Sloj poslovne logike – EJB sloj koji sadrži kompletnu poslovnu logiku aplikacije
- Podatkovni/EIS (eng. *Enterprise Information System*) sloj – logika komunikacije sa bazama podataka te svim ostalim vanjskim sustavima

Aplikacija je visoko integrirana sa Kontakt centar aplikacijom u zajedničko sučelje putem iframe-a. Implementiran je prijenos korisničkog identiteta i potrebnih podataka za zaprimanje incidenta. Klikom na akciju unutar KC-a izvršava se HTTP poziv prema poslužitelju na kojem se nalazi HelpDesk aplikacija te se prikazuje ekran za unos incidenta s već popunjenim podacima dostupnim iz KC-a (tip poziva, identificirani klijent, Naručitelj itd.). Naručitelj nadopunjuje podatke (odabir kategorije i sl.) i zaprima incident. Autorizacija samih djelatnika koji koriste Help desk sustav obavlja se putem Administracijskog modula unutar Helpdesk sustava.

Prilikom nadogradnje Kontakt Centar sustava potrebno je rekonstruirati i ponovno uspostaviti i konfigurirati sve veze i integracije između Kontakt Centar i Helpdesk aplikacije kako bi se zadržala njezina puna funkcionalnost.

Navedene komponente Helpdesk aplikacije implementirane su na slijedećoj tehnološkoj platformi:

- Aplikacijski server: Websphere Liberty application server (18.0.0.4)
- DB server: IBM DB2 9.7

3.2.3. Opis aplikativnog rješenja ComReport – Izvještaji

Izvještaji su realizirani putem ComReport web aplikacije koja omogućava korisnicima Kontakt centra pregled svih vrsta izvještaja te administraciju.

Kao izvore podataka aplikacija za izvještaje koristi baze KC aplikacija te baze Cisco IPCC sustava.

Migracijom KC aplikacije na novije verzije potrebno je ponovno uspostaviti i konfigurirati sve veze između aplikacija kako bi se osiguralo korištenje ComReport aplikacije i kreiranje svih do sada predefinirani izvještaja (real time i kumulativnih).

Komponente ComReport aplikacije implementirane su na slijedećoj tehnološkoj platformi:

- Aplikacijski server: Websphere Application Server Traditional (7.0.0.31)
- DB server: IBM DB2 9.7
- Cisco UCCE: UCCE 11.0.1.

3.2.4. Aplikacija Telefonski imenik

Aplikacija telefonski imenik je web aplikacija optimizirana za izvršavanje u web pregledniku Internet Explorer. Aplikacija omogućava ažuriranje i pretragu telefonskih brojeva djelatnika Carinske uprave. Aplikacija također omogućava pregled i ažuriranje organizacijske strukture Carinske uprave. Korisnici imaju mogućnost pretraživanja telefonskih brojeva i na IP telefonima, sinkronizacijom podataka iz aplikacije sa podacima koji se prezentiraju unutar IP telefona.

Također jedna komponenta telefonskog imenika realizirana je i na samom Call Mangeru i prezentiran se na IP telefonima.

Migracijom na novije verzije infrastrukture IP telefonije u Carinskoj upravi (Call Manager i ostale komponente) nakon nadogradnje potrebno je ponovno uspostaviti i konfigurirati veze prema ovoj aplikaciji kako bi se zadržale funkcionalnosti telefonskog imenika i u aplikaciji ali i na IP telefonima.

Funkcionalisti koje se moraju zadržati su:

- Pregledavanje telefonskog imenika u web pregledniku

    - Pretraga po organizacijskoj jedinici
    - Pretraga po nazivu djelatnika
    - Pretraga po broju telefona
- Pregledavanje telefonski imenik na IP telefonu

Također migracijom je potrebno riješiti nedostatak postojećih verzija softvera:

- Nazivi djelatnika i organizacijskih jedinica nemaju hrvatska slova i omogućiti korištenje hrvatskih slova na imeniku
- Svaki redak prikaza je ograničen na duljinu od 15 znakova, proširiti duljinu znakova koje je moguće koristiti po retku
- Na jednom ekranu je moguće prikazati maksimalno 25 redaka, proširiti broj mogućih prikaza u jednoj ustrojstvenoj jedinici na više od 25 redaka.

3.2.5. Specifikacija zajednički primijenjenih standarda i tehnologija za prethodno opisane aplikacije

Aplikativni sustav Kontakt centar se sastoji od aplikacija:

- Kontakt centar
- HelpDesk aplikacija
- Telefonski imenik
- ComReport (izvještaji)

Arhitektura zajednička za sve sadržane aplikacije je bazirana na JEE (Java Enterprise Edition) platformi.

Aplikacije se sastoje od sljedećih dijelova:

- web tier (prezentacijski sloj-generiranje web stranica, validacija unesenih podataka)
- business logic tier (EJB koji sadrži kompletnu poslovnu logiku aplikacije)
- data/EIS tier (logika komunikacije sa bazama podataka te svim ostalim vanjskim sustavima Cisco IPCC sustavom, RightFax-em, bazama podataka)

Sve komponente aplikacija temelje se na objektnom pristupu, tako da su lako proširive i moguće ih je zamijeniti drugim komponentama, pod uvjetom da imaju isto sučelje.

Na Slici 2. dan je prikaz arhitekture i topologije aplikativnog podsustava Kontakt centra i Helpdesk sa pripadajućim komponentama i međuvezama.

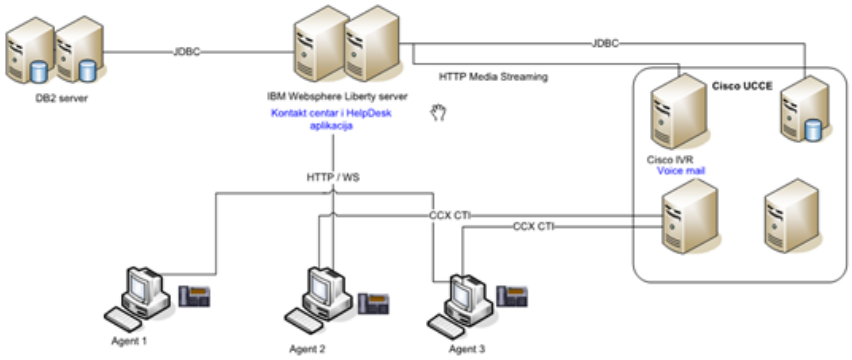

Slika 2. Topologija aplikativnog sustava rješenja

3.3. *Opis postojećih telefona koje je potrebno obnoviti uslijed nadogradnje sustava*

Zbog starosti postojećih uređaja i razloga što više nisu pod podrškom proizvođača kao i činjenice da nove verzije Call Managera ne podržavaju rad starih modela potrebno je takve zastarjele modele telefona zamijeniti novijima. Radi se o modelima telefona Cisco 7905, Cisco 7912 i Cisco 7971. Za njih je nastupio End of Support pa proizvođač opreme više ne omogućuje podršku.
Niže su navedeni datumi kada je za njih nastupio kraj podrške (End of Support):

- Cisco 7905 2011-06-30
- Cisco 7912 2012-05-31
- Cisco 7971 2013-06-31

Ovakvih modela u Carinskoj upravi ima trenutno instaliranih 168 na raznim lokacijama Carinske uprave i potrebno ih je zamijeniti novijim uređajima sukladno tehničkoj specifikaciji opreme u nastavku.

4. Opis i tehnička specifikacija opreme

U nastavku je opisana tehnička specifikacija opreme koja je predmet nabave:

4.1. *Programska oprema za nadogradnju sustava IP telefonije*

Zahtijevane karakteristike	**Obvezno/ opcija**	**Sukladnost tehničkoj dokumentaciji (DA/NE)**
Programska oprema (software) za nadogradnju Cisco Communications Manager-a s verzije 11.0 na 12.5	Obavezno	
Sustav koji podržava VMware virtualnu platformu	Obavezno	
Cisco Communications Manager koji podržava minimalno 1600 IP telefona (Enhanced licence), minimalno 400 ATA uređaja (Essential licence), te minimalno 20 osobnih licenci za organiziranje video sastanaka i dvije dijeljenje licence	Obavezno	
Uključena podrška na minimalno jednu (1) godinu	Obavezno	

4.2. *Programska oprema za nadogradnju kontakt centra*

Zahtijevane karakteristike	**Obvezno/ opcija**	**Sukladnost tehničkoj dokumentaciji (DA/NE)**
Programska oprema (software) za nadogradnju Cisco Communications Manager-a s verzije 11.0 na 12.5 s podrškom za minimalno 50 IP telefona (Enhanced licence)	Obavezno	
Programska oprema (software) za nadogradnju Cisco Contact Center Enterprise s verzije 11.0 na 12.5 s licencama za minimalno 30 Premium Agenta	Obavezno	
Uključena podrška na minimalno jednu (1) godinu	Obavezno	

4.3. *Programska oprema za nadogradnju sustava PhonEX ONE*

Zahtijevane karakteristike	Obvezno/ opcija	Sukladnost tehničkoj dokumentaciji (DA/NE)
Programska oprema (software) za nadogradnju sustava za tarifiranje telefonskih poziva MIND PhonEX One s verzije 3.10 na verziju 5.x. Sustav podržava min 2500 telefonskih ekstenzija	Obavezno	
Uključena podrška na minimalno jednu (1) godinu	Obavezno	

Programska oprema za nadogradnju sustava XMedius Fax

Zahtijevane karakteristike	Obvezno/ opcija	Sukladnost tehničkoj dokumentaciji (DA/NE)
Programska oprema (software) za nadogradnju XMedius Fax poslužitelja s verzije 7.5.0 na 9.0	Obavezno	
Uključena podrška na minimalno jednu (1) godinu	Obavezno	

4.4. *Telefon TIP1 za zamjenu postojećih starih uređaja*

Zahtijevane karakteristike	Obvezno/ opcija	Sukladnost tehničkoj dokumentaciji (DA/NE)
IP telefon	Obavezno	
Podrška za minimalno dvije linije	Obavezno	
Zaslon od 3.5“ s rezolucijom od minimalno 396x162 piksela s pozadinskim osvjetljenjem	Obavezno	
Standardna crna (zamjenjiva) maska zaslona	Obavezno	
Standardna zvučna slušalica s RJ-9 priključkom	Obavezno	
Full duplex zvučnik i mikrofon s maskiranjem zvučnih dvo-tonskih višefrekvencijskih (DTMF) signala kod korištenja zvučnika i mikrofona	Obavezno	
Prebacivanje poziva na zvučnik/mikrofon (razgovor bez slušalice)	Obavezno	
Standardna brojčana tipkovnica telefona	Obavezno	
Fiksne funkcijske tipke za kontroliranje glasnoće slušalice, zvučnika i zvonjenja	Obavezno	
Programibilne tipke za implementaciju funkcionalnosti prema potrebama (javljanje, prekidanje poziva, transfer, konferencija…)	Obavezno	
Fiksne funkcijske tipke za izravan pristup imeniku, postavkama telefona, funkciji čekanja, transfera i konferencije	Obavezno	
Indikatori osvjetljene pozadine za tipke (naglavnih	Obavezno	

slušalica, zvučnika i uključivanja/isključivanja mikrofona), tipke linija i indikatora poruke na čekanju		
Podrška za kabel kategorije 5/5e/6 za brzine prijenosa do 1000 Mbps	Obavezno	
10/100/1000BASE-T Ethernet konekcija na dva RJ-45 porta, za LAN konekciju i drugi Ethernet uređaj (npr. PC)	Obavezno	
Napajanje putem Ethernet priključka ili vlastitog napajanja	Obavezno	
Podržava IEEE 802.3af PoE Class 1	Obavezno	
Mogućnost konfiguracije statičke IP adrese ili preko DHCP poslužitelja	Obavezno	
Potpuna integracija i kompatibilnost sa sustavom za procesiranje poziva bez potrebe ručne konfiguracije na telefonu	Obavezno	
Signalizacijski protokol SIP	Obavezno	
Standard kodiranja G.711a, G.711u, G.722, G.729a, iLBC	Obavezno	
Podrška za LLDP ili jednako vrijedan protokol i 802.1Q/p standard kao i mogućnost konfiguracije s 802.1Q VLAN zaglavljem	Obavezno	
SRTP enkripcija prometa korištenjem AES-128	Obavezno	
802.1X autentifikacija	Obavezno	
Enkripcija signalizacije koristeći TLS koji koristi AES-128 ili AES-256	Obavezno	
Podrška za Hrvatski jezik	Obavezno	
Podrška za melodije telefona	Obavezno	
Identifikacija dolaznih poruka i kategorizacija na zaslonu, integracija korporativnog imenika s LDAP-om	Obavezno	
Podrška proizvođača u trajanju od minimalno jedne godine	Obavezno	

4.5. *Telefon TIP2 za zamjenu postojećih starih uređaja*

Zahtijevane karakteristike	**Obvezno/ opcija**	**Sukladnost tehničkoj dokumentaciji (DA/NE)**
IP telefon	Obavezno	
Podrška za minimalno dvije linije	Obavezno	
Zaslon od 5“ u 24 bitnoj boji i s WVGA rezolucijom od minimalno 800x480 piksela	Obavezno	
Moguć prikaz značajki pozivanja te tekstualnih XML aplikacija	Obavezno	
Standardno crna (zamjenjiva) maska zaslona	Obavezno	
Standardna zvučna slušalica s RJ-9 priključkom	Obavezno	
Full duplex zvučnik i mikrofon s maskiranjem zvučnih dvo-tonskih višefrekvencijskih (DTMF) signala kod korištenja zvučnika i mikrofona	Obavezno	
Prebacivanje poziva na zvučnik/mikrofon (razgovor bez slušalice)	Obavezno	
Standardna brojčana tipkovnica telefona	Obavezno	
Fiksne funkcijske tipke za kontroliranje glasnoće slušalice, zvučnika i zvonjenja	Obavezno	
Programibilne tipke za implementaciju funkcionalnosti	Obavezno	

prema potrebama (javljanje, prekidanje poziva, transfer, konferencija…)		
Fiksne funkcijske tipke za izravan pristup imeniku, aplikacijama, funkciji čekanja, transfera i konferencije	Obavezno	
Navigacijske tipke i tipka za odabir	Obavezno	
Indikatori osvjetljene pozadine za tipke (naglavnih slušalica, zvučnika i uključivanja/isključivanja mikrofona), tipke linija	Obavezno	
Ugrađen Gigabit Ethernet preklopnik s dva porta	Obavezno	
10/100/1000BASE-T Ethernet konekcija na dva RJ-45 porta, za LAN konekciju i drugi Ethernet uređaj (npr. PC)	Obavezno	
Napajanje putem Ethernet priključka ili vlastitog napajanja	Obavezno	
Mogućnost konfiguracije statičke IP adrese ili preko DHCP poslužitelja	Obavezno	
Podrška za DNS, TFTP, HTTPS, IPv4 i IPv6	Obavezno	
Potpuna integracija i kompatibilnost sa sustavom za procesiranje poziva bez potrebe ručne konfiguracije na telefonu	Obavezno	
Signalizacijski protokol SIP	Obavezno	
Standard kodiranja G.711a, G.711u, G.722, G.729a, iLBC, iSAC	Obavezno	
Podrška za LLDP ili jednako vrijedan protokol i 802.1Q/p standarda kao i mogućnost konfiguracije s 802.1Q VLAN zaglavljem	Obavezno	
Moguća autentikacija i enkripcija signalizacije koristeći TLS	Obavezno	
Moguća autentikacija i enkripcija govornog prometa koristeći SRTP	Obavezno	
Podržava Ethernet 802.1x mogućnosti: EAP-FAST i EAP-TLS	Obavezno	
Podržan SSH	Obavezno	
Podržan SSL baziran VPN klijent	Obavezno	
Podrška za Hrvatski jezik	Obavezno	
Mogućnost spajanja do dva dodatna modula s tipkama za brzo biranje ili programibilnim funkcionalnostima	Obavezno	
Podrška proizvođača u trajanju od minimalno jedne godine	Obavezno	

4.6. *Dodatak za IP telefon TIP2 za dodatne funkcionalnosti*

Zahtijevane karakteristike	**Obvezno/ opcija**	**Sukladnost tehničkoj dokumentaciji (DA/NE)**
Modul za fizičku nadogradnju IP telefona Tipa 2	Obavezno	
Kompatibilnost s IP telefonom Tipa 2	Obavezno	
Modul ima minimalno 14 fizičkih tipki za postavljanje brzog biranja	Obavezno	
Zaslon od minimalno 3.5“ s rezolucijom od minimalno 320 x 480 piksela i pozadinskim osvjetljenjem	Obavezno	
Napajanje putem spojenog telefona	Obavezno	
Podrška proizvođača u trajanju od jedne godine	Obavezno	

4.7. *Virtualni SBC/OCOM sustav za povezivanje IP PBX sustava na usluge pružatelja telekomunikacijskih usluga putem SIP protokola (Session Border Controller/Communication Operations Monitor) za centralnu komunikacijsku lokaciju*

Zahtijevane karakteristike	Obvezno/ opcija	Sukladnost tehničkoj dokumentaciji (DA/NE)
SBC mora podržavati sljedeće funkcionalnosti: – model s elementima visoke dostupnosti (*high availability*) – mogućnost usmjeravanje prometa prema više destinacija u modelima hunt, roundrobin, leastbusy, propdist, lowsusrate. – mogućnost usmjeravanje prometa prema više destinacija prema DNS odgovorima. Podrška sa SRV priority i weight – mogućnost balansiranja prometa između različitih IP destinacija – podrška minimalno za SIP RFC 3261 protokol	Obavezno	
SBC mora podržavati sljedeće funkcionalnosti: – Rutiranje prema unutarnjim i vanjskim mrežama – mogućnost skrivanja mrežne topologije – mogućnost IP podrške za ALG (Application Layer Gateway): DNS, TFTP – mogućnost kreiranja charging zapisa radi evidencije poziva – mogućnost kontrole pristupa (admission control)	Obavezno	
SBC mora minimalno podržavati: - IPv4 protokol - IPv6 (RFC 2460, RFC 3513) protokol - interworking IPv6-IPv4 protokole - SIP B2BUA i „topology hiding“ funkcionalnost - Mogućnost promjene SIP odgovora u odlaznom ili dolaznom smjeru - Mogućnost uklanjanja i zamjene redoslijeda kodeka	Obavezno	

Zahtijevane karakteristike	Obvezno/ opcija	Sukladnost tehničkoj dokumentaciji (DA/NE)
- Zamjenu SIP URI na tel URI - Normalizaciju telefonskih brojeva - mogućnost naprednog procesiranja i filtriranja opcionalnih polja "*SIP option tag*" prema RFC 3261 (*100rel, preconditions, timers* itd) - Transkodiranje audio kodeka		
Minimalne potrebne SBC podrške za RFC: 1. RADIUS (RFC 2865), RADIUS Accounting (RFC 2866) i RADIUS Extensions (RFC 2869) 2. Diameter Base Protocol per RFC 3588 3. IP Multimedia Call Control Protocol (based on SIP & SDP specifications outlined in 3GGP TS 24.228 4. Real-Time Transport Protocol (RTP) per RFC 3550 5. Session Description Protocol (SDP) RFC 4566 6. Session Initiation Protocol (SIP) RFC 3261, RFC 7. Secure Real-Time Transport Protocol (SRTP) RFC 3711 8. Transport Layer Security (TLS) per RFC 5246 9. RFC 3261: Session Initiation Protocol (SIP) 10. RFC 3262: Reliability of Provisional Responses in SIP; SIP PRACK Method 11. RFC 3263: Session Initiation Protocol (Locating SIP servers) 12. RFC 3264 An Offer/Answer Model with the Session Description Protocol (SDP) 13. RFC 3311 The Session Initiation Protocol (SIP) UPDATE Method 14. RFC 7315 Private Header (P-Header)	Obavezno	

Zahtijevane karakteristike	Obvezno/ opcija	Sukladnost tehničkoj dokumentaciji (DA/NE)
Extensions to the Session Initiation Protocol (SIP) for the 33GPP 15. RFC 6086 Session Initiation Protocol (SIP) INFO Method and Package Framework 16. RFC 5806 Diversion Indication in SIP 17. RFC 4694 Number Portability Parameters for the "tel" URI. 18. RFC 5547 A Session Description Protocol (SDP) Offer/Answer Mechanism to Enable File Transfer 19. RFC 3264: SDP Negotiation		
SBC mora moći poslati obavijest na NMS komponentu sustava minimalno u slučaju problema sa: - Procesorom - Memorijom - Temperaturom - Napajanjem	Obavezno	
SBC mora minimalno podržavati SNMP notifikacije (*traps*)	Obavezno	
Proizvođač mora osigurati SNMP OID dokumentaciju za integraciju s nadzornim sustavima	Obavezno	
SBC mora imati mogućnost pohrane konfiguracije (*backup*) i restoriranje pohranjene konfiguracije s vanjskih resursa	Obavezno	
SBC mora imati: 1. podršku za SSHv2 pristup preko CLI sučelja 2. podršku SNMPv2 i SNMPv3 protokola za komunikaciju s NMS/EMS sustavima 3. podršku za management pristup SBC čvoru telnet (RFC 854) i SSH (RFC 4251, 4252, 4253, 4254) protokolima 4. podršku za spajanja SBC s vanjskim Radius autorizacijskim sustavom i mogućnost kreiranja specifičnih korisničkih prava. Različite mogućnosti rada operatora i administratora.	Obavezno	

Zahtijevane karakteristike	Obvezno/ opcija	Sukladnost tehničkoj dokumentaciji (DA/NE)
5. mogućnost dodjeljivanja različitih pristupnih prava korisnicima 6. podršku za Syslog protokol		
Isporučeni sustav mora podržati minimalni kapacitet od 250 istovremenih sesija	Obavezno	
Isporučeni sustav mora podržati nadogradnju do minimalno 2000 sesija uz nadogradnju samo softverske licence	Obavezno	
Mogućnost podrške za definiciju SIP timera ovisno o krajnjoj destinaciji: operator ili IP PBX.	Obavezno	
SBC mora imati mogućnost striktne kontrole media prometa na način: - Dozvoljen samo media promet sa izvorišne IP adrese/porta koji je podešen kroz signalizaciju - Kontrolira otvaranje i zatvaranje dinamičkog pravila za prihvat medije ovisno o statusu sesije - RTP/media promet se mora moći upravljati ovisno o konfiguriranom codecu	Obavezno	
Podrška za tzv. Access control liste kojima se može definirati pristup ili zabrana na temelju IP adrese/porta	Obavezno	
Sustav mora podržavati minimalno VMware virtualnu platformu	Obavezno	
Sustav za nadzor kvalitete (OCOM) govorne usluge mora minimalno omogućavati: - analizu signalizacije sa SBC-a - grafičko sučelje za pregled izvještaja i analizu prometa - povijesnu i trenutnu analizu SIP prometa - statistički prikaz kvalitete govorne usluge - mogućnost korelacije poziva - korištenje SBC komponente za prikupljanje podataka - prilagodbu izgleda izvještaja i grafičkog prikaza	Obavezno	

4.8. ***Virtualni SBC/OCOM sustav za povezivanje IP PBX sustava na usluge pružatelja telekomunikacijskih usluga putem SIP protokola (Session Border Controller/Communication Operations Monitor) za rezervnu komunikacijsku lokaciju***

Zahtijevane karakteristike (DR lokacija)	**Obvezno/ opcija**	**Sukladnost tehničkoj dokumentaciji (DA/NE)**
Funkcionalnost rješenja za DR lokaciju moraju biti iste kao i za rješenje na primarnoj lokaciji opisano pod Točkom 4.9	Obavezno	
Isporučeni sustav mora podržati minimalni kapacitet od 250 istovremenih sesija	Obavezno	
Sustav za rezervnu komunikacijsku lokaciju ne mora imati elemente redundancije	Obavezno	

4.9. ***Programska oprema za proširenje sustava IP telefonije videokonferencijskim poslužiteljima i pripadajućim funkcionalnostima***

Zahtijevane karakteristike	**Obvezno/ opcija**	**Sukladnost tehničkoj dokumentaciji (DA/NE)**
Sustav koji podržava VMware virtualnu platformu	Obavezno	
Programska oprema (software) za omogućavanje audio i video sastanaka	Obavezno	
Mogućnost da organizator sastanka pojedinim sudionicima isključi mikrofon ili ga isključi iz sastanka	Obavezno	
Signalizacijski protokol SIP i H.323	Obavezno	
Podržani video standardi: H.261, H.263 (+, ++), H.264 AVC, H.264 SVC, HTML5/WebRTC, BFCP	Obavezno	
Podržani audio standardi G.711a/u, G.722, G722.1, G722.1c, G.728, G.729a, AAC-LD, Speex, Opus	Obavezno	
Podrška za rezoluciju do 1080p s 60 sličica u sekundi za video i 1080p s 30 sličica u sekundi za prezentaciju sadržaja s računala u video sastanku	Obavezno	
Programska oprema (software) za spajanje u B2B (business-to-business) pozive i spajanje na IP telefonsku infrastrukturu programskim telefonom kroz javni Internet na siguran način i bez VPN-a	Obavezno	
Mogućnost da se jedna instanca programske opreme za B2B pozive i korištenje IP telefonske infrastrukture nalazi se lokalnoj mreži, a druga u demilitariziranoj zoni čime se osigurava zaštićena komunikacija preko interneta	Obavezno	
Mogućnost ostvarivanja minimalno osam simultanih video sesija preko interneta prema uređajima drugih organizacija	Obavezno	
Programska oprema (software) za kontrolu i zakazivanje sastanaka te mogućnost administracije nad minimalno 20 uređaja za video konferencije	Obavezno	

Mogućnost učitavanja korisnika iz LDAP servera	Obavezno	
Mogućnost nadogradnje programske potpore na videokonferencijskim uređajima i distribucija imenika	Obavezno	
Minimalno 25 licenci za dodjeljivanje pojedinačnim korisnicima i minimalno dvije licence za dijeljenu uporabu koje omogućavaju organizaciju videokonferencija	Obavezno	
Uključena je podrška na jednu (1) godinu	Obavezno	

5. Usluga instalacije

U slijedećim poglavljima detaljno su raspisani detalji usluga koje će ponuditelj biti u obavezi provesti:

5.1. *Nadogradnja telefonije i kontakt centra i proširivanje funkcionalnosti video opremom*

Ponuditelj će u dogovoru sa naručiteljem:

- Provesti snimku stanja postojećih poslužitelja za VoIP telefonsku centralu, kontakt centra i implementiranih konfiguracija i arhitekture
- Ponuditelj će temeljem plana u dogovoru sa naručiteljem nadograditi postojeće IP telefonske centrale i kontakt centar na osnovu prethodno obavljene snimke stanja
- Proširiti funkcionalnosti na video opremu i omogućavanje B2B poziva dodavanjem novih poslužitelja
- Nadograditi fax poslužitelj
- Nadograditi sustava za evidentiranje i tarifiranje poziva
- Prilagoditi Kontakt centar i Help desk aplikacije kako bi se mogle integrirati sa novim okolinama i softverima i operativno raditi na novim verzijama softvera
- Izraditi testne scenarija za sve nadograđene sustave i komponente
- Provesti testiranje i provjeru funkcionalnosti sustava
- Izraditi dokumentaciju izvedenog stanja

5.2. *Usluga instalacije i nadogradnje virtual SBC/OCOM rješenja za SIP trunk povezivanje*

Ponuditelj će u dogovoru sa naručiteljem:

- Provesti analizu postojećeg sustava i komponenti za SIP trunk povezivanje
- Temeljem analize i plana provesti instalaciju i integracija novog virtualnog SBC (Session Border Controller) i OCOM (Communication Operations Monitor) sustava za SIP trunking uslugu s okolnim komponentama
- Nadograditi na najnoviju dostupnu softversku verziju (SBC/OCOM)
- Verificirati ispravni rad SIP trunking servisa prije testiranja
- Izraditi testnih scenarija
- Provesti testiranje SIP trunking usluge
- Migrirati SIP trunk promet sa starog SBC na novo SBC/OCOM rješenje
- Izrada izvedbenu dokumentaciju sa IP planom

5.3. *Usluga instalacije IP telefona*

Ponuditelj će u dogovoru sa naručiteljem:

- Provesti snimku stanja zastarjelih IP telefona koji više ne podržavaju novije verzije softvera (dostaviti listu uređaja sa lokacijama)
- Isporučiti nove uređaje na centralnu komunikacijsku lokaciju kako bi se provelo preuzimanje uređaj, kontrola, evidencija i po potrebi inicijalna konfiguracija
- Ponuditelj će temeljem plana implementacije i rezultata snimke stanja (lista IP telefona i lokacija na kojim je potrebno zamijeniti uređaje) nakon komunikacije i usuglašavanja sa naručiteljem na lokacije Carinske uprave dostaviti nove IP telefone i zamijeniti postojeće zastarjele IP telefone novima.
- Ponuditelj će konfigurirati nove telefone te ih registrirati na postojeću IP telefonsku centralu sa postojećim numeracijama, testirati i pustiti u operativan rad na lokacijama naručitelja
- prikupljanje starih IP telefona i dovoz na centralnu komunikacijsku lokaciju
- izrada evidencije instalacije

5.4. *Isporuke koje se očekuju tijekom provedbe ovog projekta*

Ponuditelj će u dogovoru sa naručiteljem dostaviti slijedeće isporuke:

- Plan upravljanja projektom sa planom komunikacije koji sadrži organizacijsku strukturu projekta te načine komunikacije sudionika projekta
- Detaljan plan instalacije i integracije (Projektni plan)
- Tehničku specifikaciju i predviđenu arhitekturu sustava (LLD dokument)
- Testove i plan funkcijskog testiranja
- Zapisnik sa zajedničke provedbe testiranja
- Tehničku dokumentaciju i opis izvedenog stanja (uključuje i prikaz opreme s pripadajućim konfiguracijama)
- Dokument liste telefona i lokacija na kojima su instalirani novi uređaji
- Edukacijski materijal temeljem kojeg će provesti obuku (izvršitelj je u obavezi provesti obuku za rad sa unaprijeđenim komponentama sustava)
- Prezentaciju za predstavnike naručitelja i provesti će prezentiranje rezultata projekta

Izvršitelj je u obavezi rješenje predati u operativni rad.